Europska unija

STRUKTURNI I INVESTICIJSKI FONDOVI

KONKURENTNA HRVATSKA

Ministarstvo znanosti, obrazovanja i sporta

KZZK

Projekt: Modernizacija i proširenje znanstveno-istraživačke djelatnosti Kliničkog zavoda za kemiju pri KBC Sestre milosrdnice

Projekt opreme i tehnološki projekt

ANA BOLJAR
OVLAŠTENA ARHITEKTICA
A 3927

Projekt je sufinancirala Europska unija iz Europskog fonda za regionalni razvoj.
(RC.2.2.10-0006)

"Ulaganje u budućnost."

Sadržaj ove publikacije isključiva je odgovornost Kliničkog bolničkog centra Sestre milosrdnice, Zagreb.

NAZIV PROJEKTA:	**ADAPTACIJA DIJELA KLINIČKOG ZAVODA ZA KEMIJU KBCSM** u sklopu infrastrukturnog projekta „Modernizacija i proširenje znanstveno istraživačke djelatnosti Kliničkog zavoda za kemiju pri KBC-u Sestre milosrdnice“
FAZA IZRADE	**PROJEKT OPREME**
GRAĐEVINA:	KLINIČKI ZAVOD ZA KEMIJU, DIO PRIZEMLJA ZGRADE BR. 31
LOKACIJA:	VINOGRADSKA CESTA 29, KBC SESTRE MILOSRDNICE, ZAGREB K.Č.BR.2594/1, K.O. ČRNOMEREC
OZNAKA PROJEKTA:	04/16
ZOP:	VLAB
NARUČITELJ PROJEKTA:	KLINIČKI BOLNIČKI CENTAR SESTRE MILOSRDNICE, ZAGREB VINOGRADSKA CESTA 29, 10000 ZAGREB, OIB 84924656517
IZVRŠITELJ PROJEKTA:	ANINA D.O.O. ZA ARHITEKTURU LJUDEVITA GAJA 24, 47250 DUGA RESA, OIB: 23337136890
GLAVNI PROJEKTANT:	ANA BOLJAR, D.I.A.
PROEJKTANT SURADNIK:	ISKRA KIRIN, D.I.A.
DIREKTOR:	ANA BOLJAR, D.I.A.

ANA BOLJAR
dipl.ing.arh.
OVLAŠTENA ARHITEKTICA
A 1827

ANINA d.o.o.
Duga Resa

DUGA RESA, RUJAN 2016.

SADRŽAJ:

TEKSTUALNI DIO:

1. TEHNIČKI OPIS

1.1 UVOD 2

1.2 OPIS LABORATORIJSKE OPREME PO PROSTORIJAMA 3

1.3 INSTALACIJE 6

1.4 KONSTRUKCIJA I MATERIJALI 6

GRAFIČKI DIO:

2. GRAFIČKI PRILOZI

2.1 tlocrt opremanja, M 1:100 7

2.2 detaljni nacrtI: Prostorija A, M 1:50 8

2.3 detaljni nacrtI: Prostorija A, M 1:50 9

2.4 detaljni nacrtI: Prostorija B, M 1:50 10

2.5 detaljni nacrtI: Prostorija B, M 1:50 11

2.6 detaljni nacrtI: Prostorija C, M 1:50 12

2.7 detaljni nacrtI: Prostorija D i E, M 1:50 13

2.8 detaljni nacrtI: Prostorija D i E, M 1:50 14

2.9 detaljni nacrtI: Prostorija F, M 1:50 15

2.10 detaljni nacrtI: Prostorija J, M1: 50 16

2.11 detaljni nacrtI: Prostorija K, M 1:50 17

2.12 detaljni nacrtI: Prostorija P, M 1:50 18

2.13 detaljni nacrtI: Prostorija P, M 1:50 19

2.14 detaljni nacrtI: Prostorija 0, M 1:50.....20

2.15 sheme namještaja, M 1:25 21-63

1. TEHNIČKI OPIS

1.1 UVOD

Projekt opreme sastavni je dio projektne dokumentacije za adaptaciju dijela prostorija Kliničkog zavoda za kemiju, smještenog u sklopu Kliničkog bolničkog centra Sestre milosrdnice u Zagrebu, na k.č.br. 2594/1, k.o. Črnomerec, u ulici Vinogradska cesta 29.
Adaptacija zahvaća dio etaže prizemlja zgrade u kojoj je smješten Klinički zavod za kemiju, ukupne netto površine 298,14 m².

Postojeći namještaj koji se trenutno nalazi u radnim prostorima zavoda nužno je zamijeniti novom opremom jer, osim što je dotrajao, većina materijala od kojih je namještaj izrađen ne odgovara današnjim higijenskim zahtjevima laboratorijskog rada, namještaj je dotrajao te uglavnom nije prilagođen pojedinim laboratorijskim procesima, tako da je, na primjer, pri nekim uređajima nemoguće sjesti ili ne postoji dostatna radna ploha potrebna za prateći rad pojedinog uređaja.

Ovim projektom opreme definirano je opremanje svih prostorija unutar predmetnog zahvata. Obuhvaća tlocrte prostorija s pogledima na zidove na kojima se predviđa laboratorijska oprema.
Oprema se u najvećem dijelu sastoji od laboratorijskih pulteva visine 90cm s pripadajućim podpultnim i zidnim elementima. Sve prostorije su opremljene umivaonicima i/ili laboratorijskim sudoperima.
Svaki element projektirane opreme u tlocrtu detaljnog nacrta (M1:50) pojedine prostorije ima oznaku te zaseban nacrt s mjerama i opisima u sklopu shema namještaja (M1:25), koje su sastavni dio ovog projekta opreme.
Svi uređaji koji će se instalirati na pulteve unutar predmetnog zahvata obrađeni su i ucrtani na svojim pozicijama unutar Elaborata tehničko-tehnološkog rješenja.

Prostorija A.	: laboratorij imunokemije i imunokemije:	P= 38,46 m^2
Prostorija Ax.	: Hydrasis i Hyris:	P= 3,90 m^2
Prostorija Ay.	: čitači i ispirači Elisa; i pipetiranje:	P= 4,14 m^2
Prostorija Az.	: Phadie; Inkubator:	P= 3,91 m^2
Prostorija B.	: laboratorij molekularne biologije:	P= 38,03 m^2
Prostorija Bx.	: izolacija DNA:	P= 5,98 m^2

Prostorija By.	: Laminar; sekvencioniranje:	P= 5,99 m^2
Prostorija C.	: HPLC lab:	P= 10,84 m^2
Prostorija D.	: radna soba 1:	P= 14,84 m^2
Prostorija E.	: radna soba 2:	P= 13,23 m^2
Prostorija F.	: hladna soba:	P= 4,88 m^2
Prostorija G.	: tamna soba:	P= 2,65 m^2
Prostorija G'.	: generator HPLC uređaja:	P= 1,62 m^2
Prostorija H.	: prolaz:	P= 18,32 m^2
Prostorija I.	: server soba:	P= 7,52 m^2
Prostorija J.	: praonica:	P= 11,88 m^2
Prostorija K.	: radna soba:	P= 6,27 m^2
Prostorija L.	: "hitni" tuš:	P= 1,42 m^2
Prostorija M.	: sanitarije:	P= 4,57 m^2
Prostorija N.	: radna soba 3:	P= 10,71 m^2
Prostorija O.	: radna soba 4:	P= 7,01 m^2
Prostorija P.	: urinski laboratorij:	P= 13,75 m^2
Prostorija P'.	: urinski laboratorij:	P= 10,00 m^2
Prostorija R.I	: hodnik I. :	P= 8,14 m^2
Prostorija R.II	: hodnik II. :	P= 16,18 m^2
Prostorija R.III	: hodnik III. :	P= 14,57 m^2
Prostorija R.IV	: hodnik IV. :	P= 6,03 m^2
Prostorija R.V	: hodnik V. :	P=13,30 m^2
	UKUPNO	P=298,14 m^2

1.2 OPIS LABORATORIJSKE OPREME PO PROSTORIJAMA

PROSTORIJA A (+ Ax, Ay, Az): U sklopu **laboratorija imunologije i imunokemije** formirane su tri manje radne prostorije **(prostorija Ax, Ay, Az)** i jedan cjeloviti veći radni prostor **(prostorija A)**.

U prostorijama se predviđaju laboratorijski pultevi visine 90cm, u dvije različite širine od 70 i 75cm.

Materijal svih pulteva je melaminska postforming ploča debljine 28mm. Pozicije podpultnih elemenata ucrtane su na detaljnim nacrtima pojedinačnih prostorija, a predviđene su tri ražličite širine od 30, 60 i 120cm, visine 85cm. Gornji elementi se sastoje od modula širine 60cm, visine 70cm. Njihov broj ovisi o veličini slobodne površine na zidovima prostorije.

Osim opisanog namještaja u laboratoriju su smještena 2 podpultna hladnjaka, 2 podpultne ledenice te laboratorijski sudoper.

PROSTORIJA B (+ Bx, By): U sklopu **laboratorija molekularne biologije** formirane su dvije manje radne prostorije **(prostorija Bx, By)** i jedan cjeloviti veći radni prostor **(prostorija B)** .
U prostorijama se predviđaju laboratorijski pultevi visine 90cm širine 70cm.
Materijal svih pulteva je melaminska postforming ploča debljine 28mm. Pozicije podpultnih elemenata ucrtane su na tlocrtima pojedinačnih prostorija, a predviđene su tri ražličite širine od 30, 60 i 130cm, visine 85cm. Gornji elementi se sastoje od modula širine 60cm, visine 70cm. Njihov broj ovisi o veličini slobodne površine na zidovima prostorije. Osim opisanog namještaja u laboratoriju je smješten 1 podpultni hladnjak, 1 podpultna ledenica te laboratorijski sudoper.

PROSTORIJA C: P**rostorijia je** predviđena za smještaj i rad na **HPLC** uređaju. Opremljena je s dva stola od kojih je jedan laboratorijski pult visine 90cm i širine 70cm, a drugi je radni stol visine 75cm te širine 70cm.
Materijal pulta i stola je melaminska postforming ploča debljine 28mm. Pozicije podpultnih elemenata ucrtane su na tlocrtima pojedinačnih prostorija, a predviđen je jedan element širine 60cm, visine 85cm. Gornji elementi se sastoje od modula širine 60cm, visine 70cm. Njihov broj ovisi o veličini slobodne površine na zidovima prostorije. Osim opisanog namještaja u laboratoriju je smješten 1 hladnjak i 1 laboratorijski sudoper.

PROSTORIJA D i E: Radna soba 1 i radna soba 2 imaju po 3 radna mjesta. Svaka je opremljena s dva radna stola visine 75cm, širine 70cm.
Materijal stolova je melaminska postforming ploča debljine 28mm. Pozicije podpultnih elemenata ucrtane su na tlocrtima pojedinačnih prostorija, a predviđene su širine od 30 i 60 cm, visine 70cm. Gornji elementi se sastoje od modula širine 60cm, visine 70cm. Njihov broj ovisi o veličini slobodne površine na zidovima prostorije. Osim opisanog namještaja u svakoj radnoj sobi smješten je 1 umivaonik i 1 mini hladnjak.

PROSTORIJA F: 'Hladna soba' prostorija je koja je u cjelosti hlađena na **+4°C**. Opremljena je tipskim policama dubine 30cm, dužine 120cm u pocinčanoj izvedbi zbog otpornosti na vlagu. Police se postavljaju cijelom dužinom slobodnog zida. Najniža polica je na visini od cca 20cm a najviša na visini od cca200cm.
PROSTORIJA G: 'Tamna soba' prostorija je opremljena plitkim stolom dubine 40cm, visine 75cm, na kojem se nalaze dva mikroskopa. Na kraćem zidu prostorije smješten je drugi plitki stol dubine 40cm, na kojem stoji

vaga. Obje plohe pričvršćene su direktno na zid pomoću čelične potkonstrukcije, kako bi se dodatno osigurala kruta i nepomična radna ploha potrebna za korištenje navedenih instrumenata.

PROSTORIJA H: Prolaz koji spaja dijelove Zavoda, zadržava svoju funkciju komunikacije i prolazne prostorije. U njemu su većim dijelom smešteni frižideri. Od opreme u toj prostoriji predviđa se arhivni ormar s policama visine 200cm i dužine 90cm.
Osim opisanog namještaja u prostoriji je smješten 1 umivaonik.

PROSTORIJA I: Server soba i dalje ostaje tehnička prostorija za informatičkom opremom. Oprema se radnim stolom visine 75cm, dubine 70cm. Osim stolova, u sobi se predviđa smještanje dva postojeća metalna ormara koji su trenutno u upotrebi.

PROSTORIJA J: U novoj praonici izvodi se zidani pult koji se obalže keramičkim pločicama unutar koje su ugrađena tri laboratorijsk sudopera. Ispod sudopera nalaze se kante za smeće za razvrstani otpad. Na bočnom zidu nalazi se pomoćni preklopni stol dužine 80cm. Osim opisanog namještaja u prostoriji je smješten hladnjak, sušilo (postojeće), perilica i perilica za pipete (postojeća).

PROSTORIJA K: Radna soba 3 predviđena je za jednog korisnika i opremljena je radnim stolom dubine 70cm, visine 75cm. Pored njega nalazi se ormar visine 240cm sa donjom zonom otvorenih polica. Fronte ormara su staklene. Nasuprot stola nalazi se klupa dubine 50cm. Gornji elementi se sastoje od modula širine 60cm, visine 70cm. Njihov broj ovisi o veličini slobodne površine na zidovima prostorije (predviđeni su na jednom zidu). Osim opisanog namještaja u prostoriji je smješten 1 mini hladnjak i 1 umivaonik.

PROSTORIJA N: Radna soba 4 opremljena je radnim stolom dubine 70cm, visine 75cm. Nasuprot stola predviđena je postava postojećeg kreveta za odmor zaposlenika za vrijeme dežurstva.

PROSTORIJA P: Laboratorij za analizu urina opremljen je laboratorijskim pultevima visine 90cm, širine 70cm.
Materijal svih pulteva je melaminska postforming ploča debljine 28mm. Pozicije podpultnih elemenata ucrtane su na tlocrtima pojedinačnih prostorija, a predviđene su dvije ražličite širine od 30 i 60 cm, visine 85cm. Zbog nedostatne širine prostorije, radni pult na kojem se nalazi fazni mikroskop izrađuje se kao zaseban samostojeći element dubine 50cm, visine 90cm, s djelomično zatvorenim podpultnim prostorom.
Gornji elementi se sastoje od modula širine 60cm, visine 70cm. Njihov broj ovisi o veličini slobodne površine

na zidovima prostorije. Osim opisanog namještaja u prostoriji su smještena 2 podpultna hladnjaka, digestor, deionizator vode s pripadajućim predfilterom, 1 umivaonik i 1 laboratorijski sudoper.

PROSTORIJA R.I: Hodnik I formiran je kao predprostor laboratorija, u kojem su smještena dva umivaonika i ormarić za higijenske potrepštine.

PROSTORIJA R.II I R.III: Hodnici II. I III. zadržavaju samo komunikacijsku funkciju.

PROSTORIJA R.IV: U hodniku IV smješten je ormar za potrošni materijal.

PROSTORIJA R.V: U hodniku V smještena su 2 samostojeća hladnjaka i nema druge opreme.

1.3 INSTALACIJE

ELEKTROINSTALACIJE:

Postojeći sustav elektroinstalacija u potpunosti će se zamijeniti novim. Nove mikropozicije utičnica, prekidača i mrežnih priključaka predviđaju se na pozicijama iznad i ispod pulteva i stolova. Utičnice iznad pulteva namjenjene su uređajima koji se na pulteve postavljaju, a one ispod se koriste za priključivanje informatičke opreme i frižidera.

GRIJANJE:

Pozicije radijatora u nekim su prostorijama promjenjene: u slučaju kada smetaju predviđenoj opremi.
Zadržavaju se postojeći radijatori u svim prostorijama osim praonice i hitnog tuša. U tim prostorijama se predviđa ugradnja novih cijevnih kupaonskih rešetkastih radijatora.

1.1.4 KONSTRUKCIJA I MATERIJALI

Konstrukcija radnih stolova i laboratorijskih pulteva osigurava podnošenje opterećenja koje nastaje na njima nakon postavljanja svih uređaja.
Svi materijali od kojih je oprema izrađena primjereni su tipu poslova koji se na njoj obavljaju.

2. GRAFIČKI PRILOZI

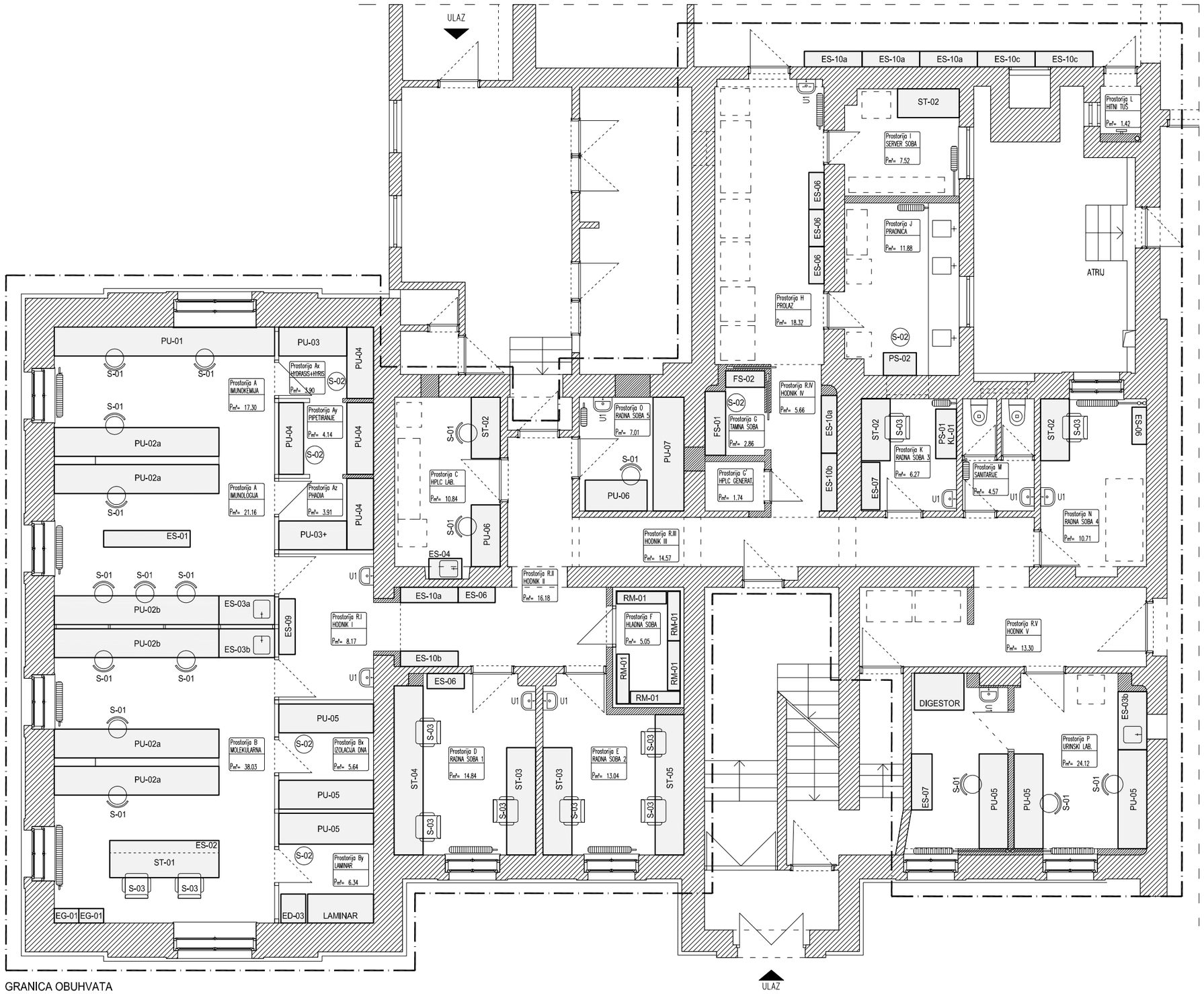

LEGENDA OZNAKA
ED: element donji
EG: element gornji
ES: element samostojeći
NR: nosač računala
ST: radni stol
PU: laboratorijski pult
PS: preklopni stol
FS: fiksni stol
RM: regalni modul
S: stolica
U: umivaonik
F: frižider
L: ledenica
SPL: sanitarna ploča

NAZIV PROJEKTA:	ADAPTACIJA DIJELA KLINIČKOG ZAVODA ZA KEMIJU KBCSM	NARUČITELJ:	Klinički Bolnički Centar 'SESTRE MILOSRDNICE' Vinogradska cesta 29, 10000 Zagreb	FAZA IZRADE:	PROJEKT OPREME		
GRAĐEVINA:	KLINIČKI ZAVOD ZA KEMIJU prizemlje zgrade br. 31	IZVRŠITELJ:	ANINA D.O.O. ZA ARHITEKTURU GAJEVA 24, DUGA RESA	SADRŽAJ LISTA:	TLOCRT OPREMANJA		
LOKACIJA:	VINOGRADSKA CESTA 29, KBC Sestre milosrdnice k.č.br.2594/1, k.o. Črnomerec	GLAVNI PROJEKTANT:	ANA BOLJAR, d.i.a.	MJ :	1:100		
		SURADNIK:	ISKRA KIRIN, d.i.a.	ZOP: VLAB	RUJAN 2016	LIST:	07

PRESJEK 1

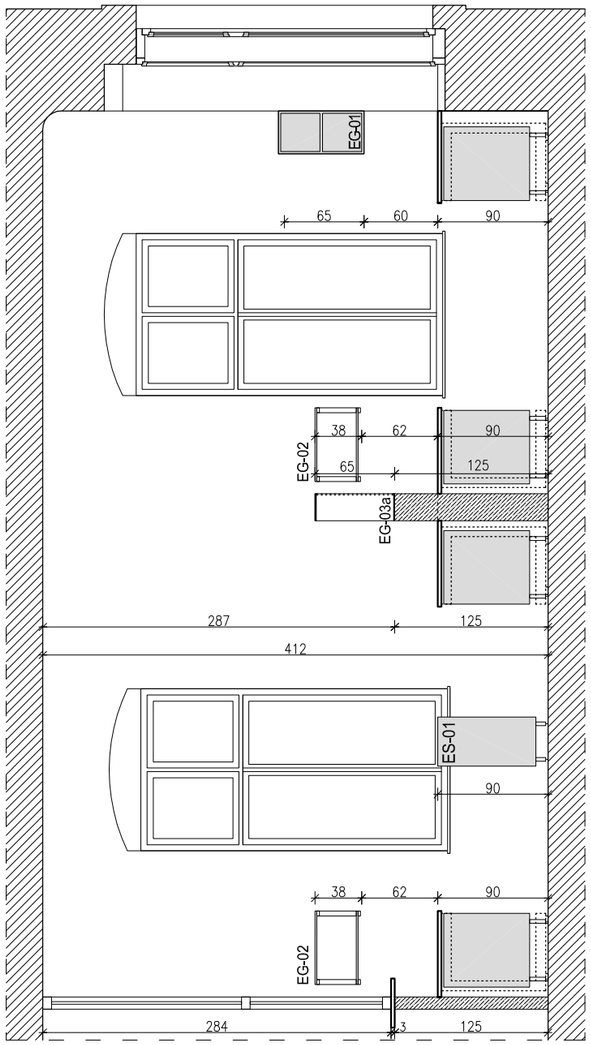

TLOCRT

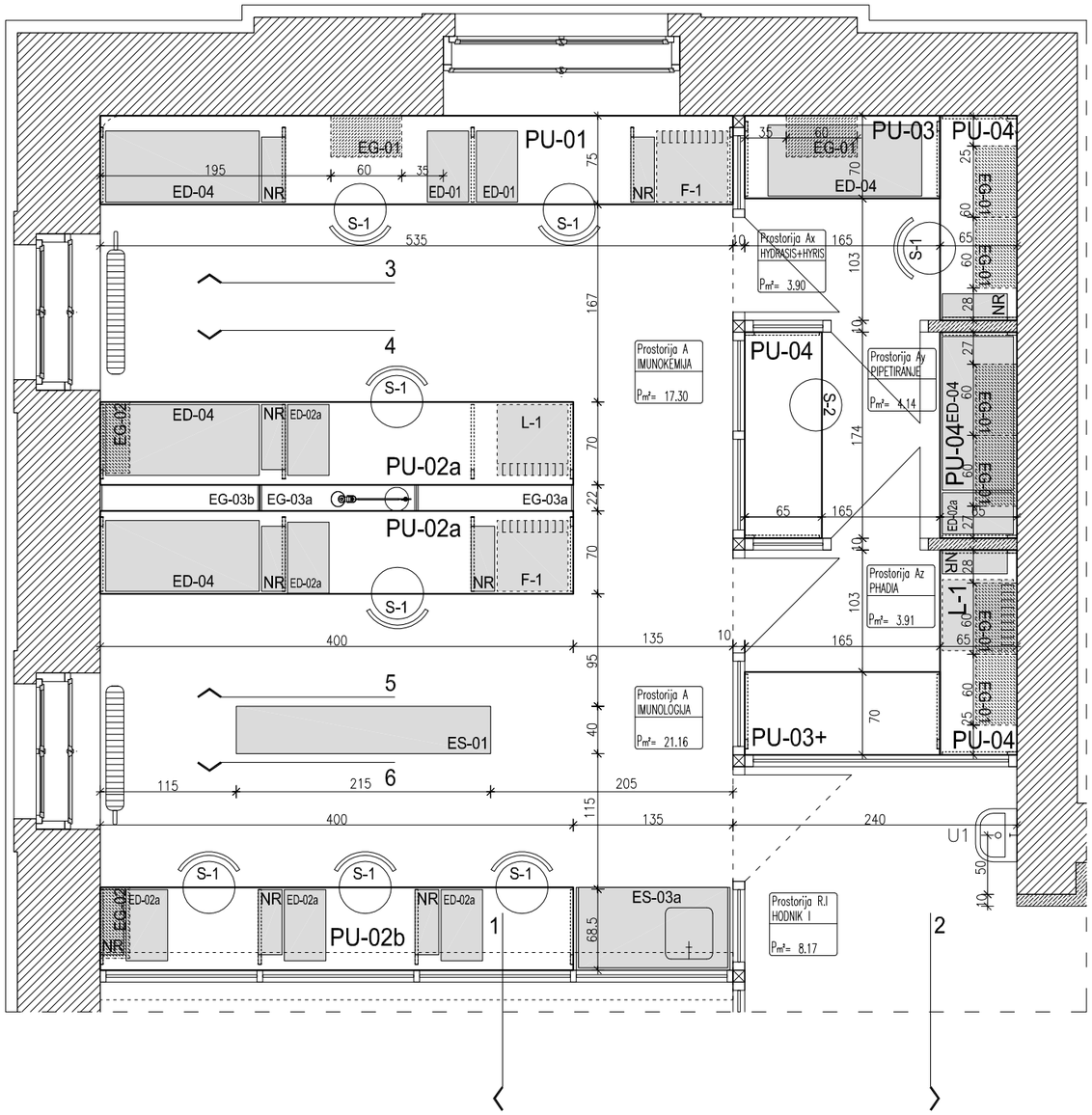

PRESJEK 2

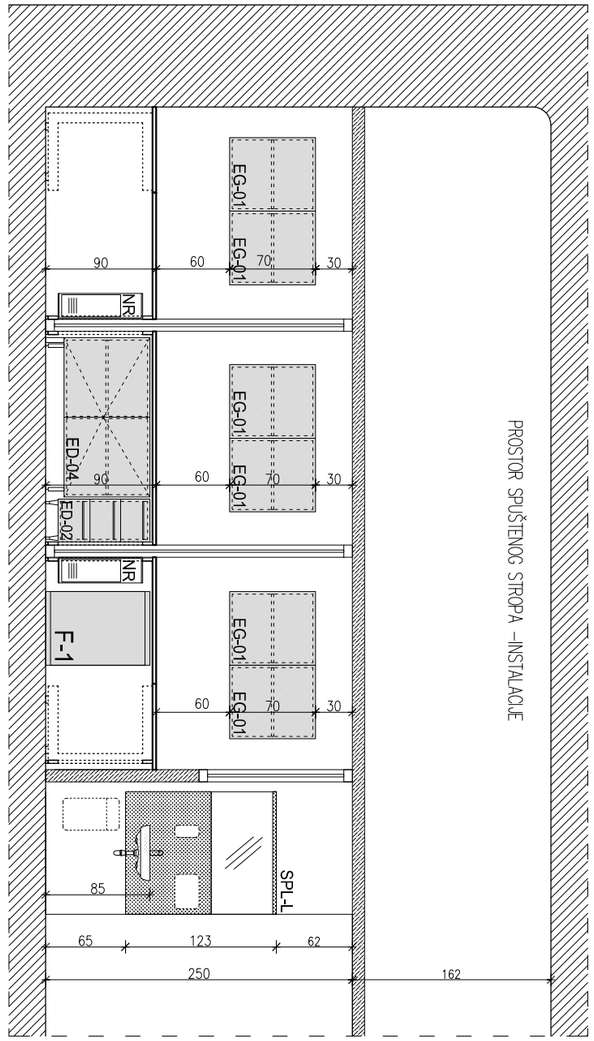

LEGENDA OZNAKA
ED: element donji
EG: element gornji
ES: element samostojeći
NR: nosač računala
ST: radni stol
PU: laboratorijski pult
PS: preklopni stol
FS: fiksni stol
RM: regalni modul
S: stolica
U: umivaonik
F: frižider
L: ledenica
SPL: sanitarna ploča

SHEMA POLOŽAJA PROSTORIJE

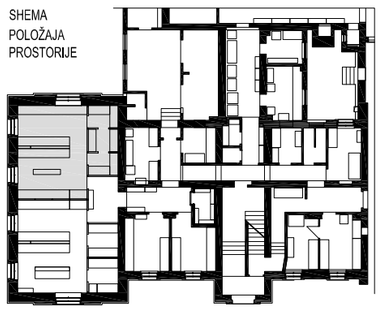

NAZIV PROJEKTA:	ADAPTACIJA DIJELA KLINIČKOG ZAVODA ZA KEMIJU KBCSM	NARUČITELJ:	Klinički Bolnički Centar 'SESTRE MILOSRDNICE' Vinogradska cesta 29, 10000 Zagreb	FAZA IZRADE:	PROJEKT OPREME		
GRAĐEVINA:	KLINIČKI ZAVOD ZA KEMIJU prizemlje zgrade br. 31	IZVRŠITELJ:	ANINA D.O.O. ZA ARHITEKTURU GAJEVA 24, DUGA RESA	SADRŽAJ LISTA:	TLOCRT; PRESJEK 1;2 A-IMUNOLOGIJA/IMUNOKEMIJA DETALJNI NACRT		
LOKACIJA:	VINOGRADSKA CESTA 29, KBC Sestre milosrdnice k.č.br.2594/1, k.o. Črnomerec	GLAVNI PROJEKTANT:	ANA BOLJAR, d.i.a.	MJ :	1:50		
		SURADNIK:	ISKRA KIRIN, d.i.a.	ZOP: VLAB	RUJAN 2016	LIST:	08

PRESJEK 3

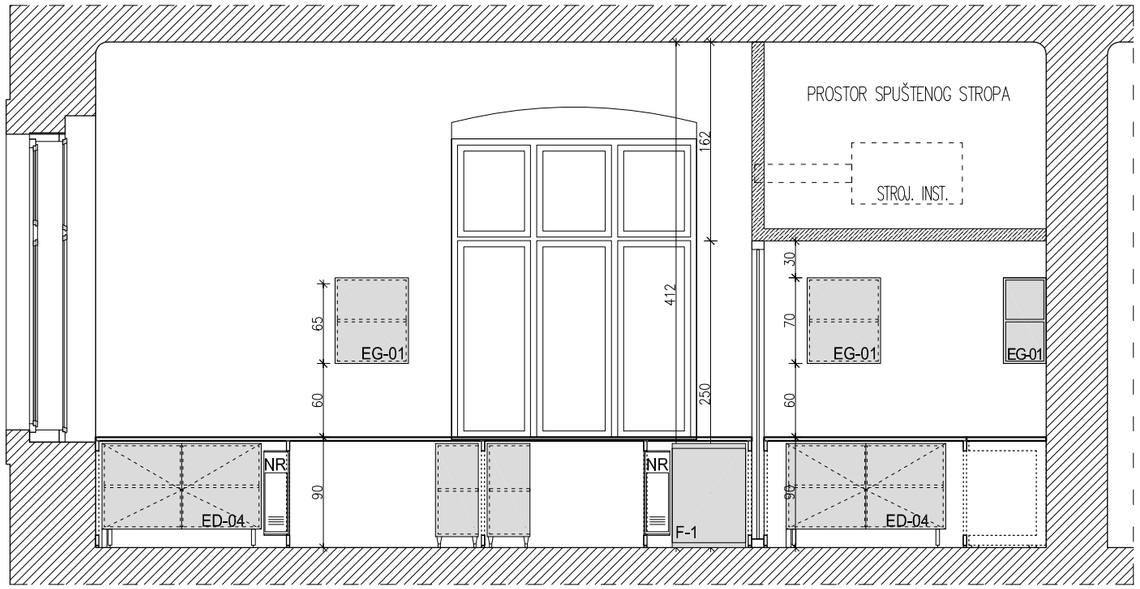

PRESJEK 4

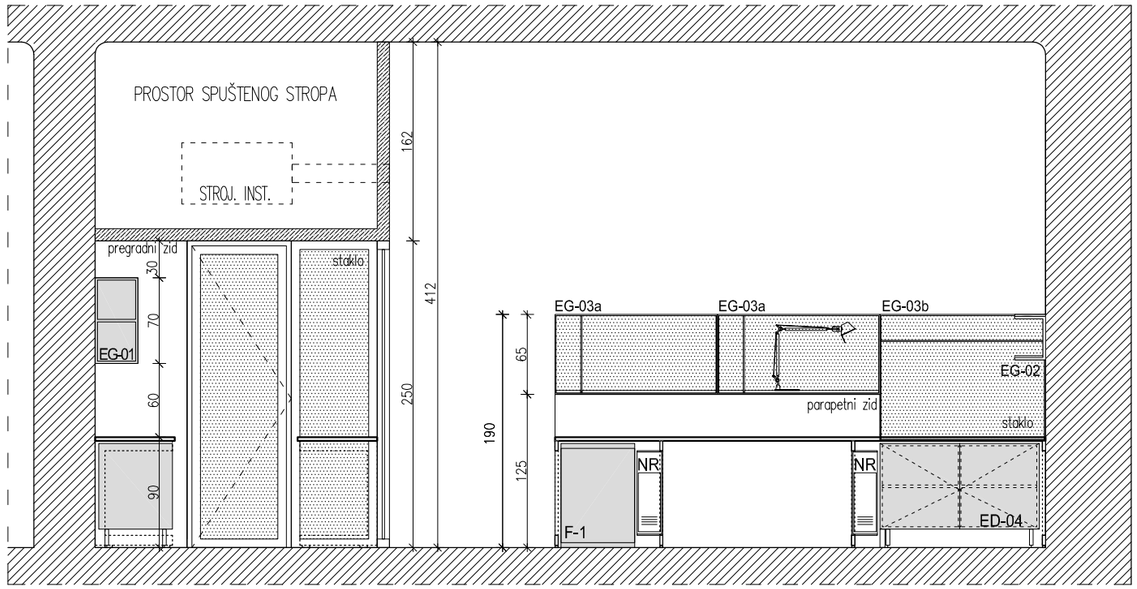

PRESJEK 5

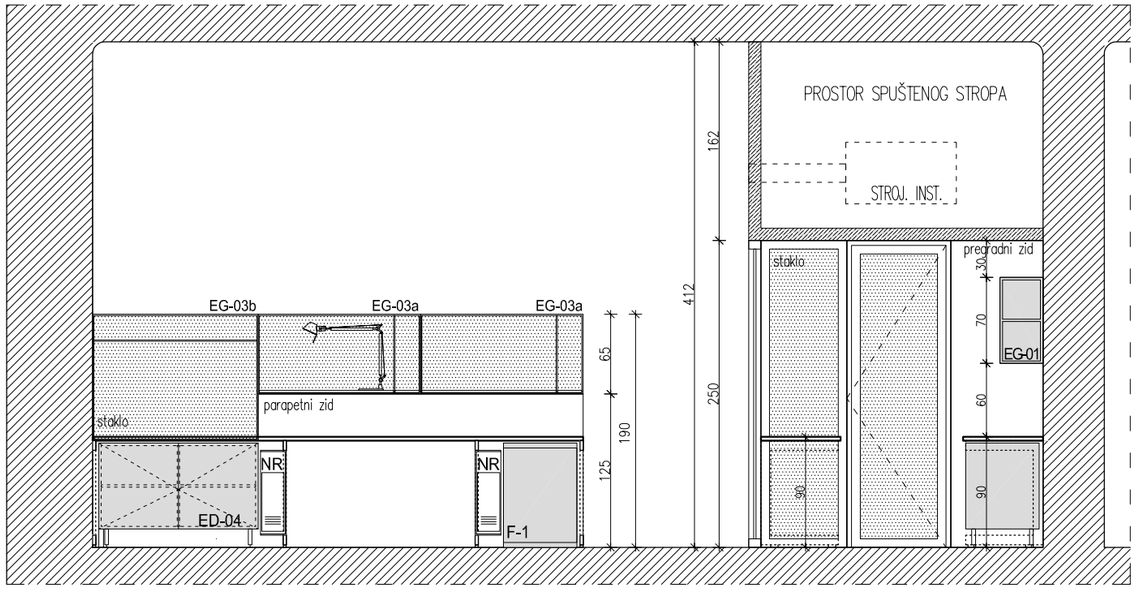

PRESJEK 6

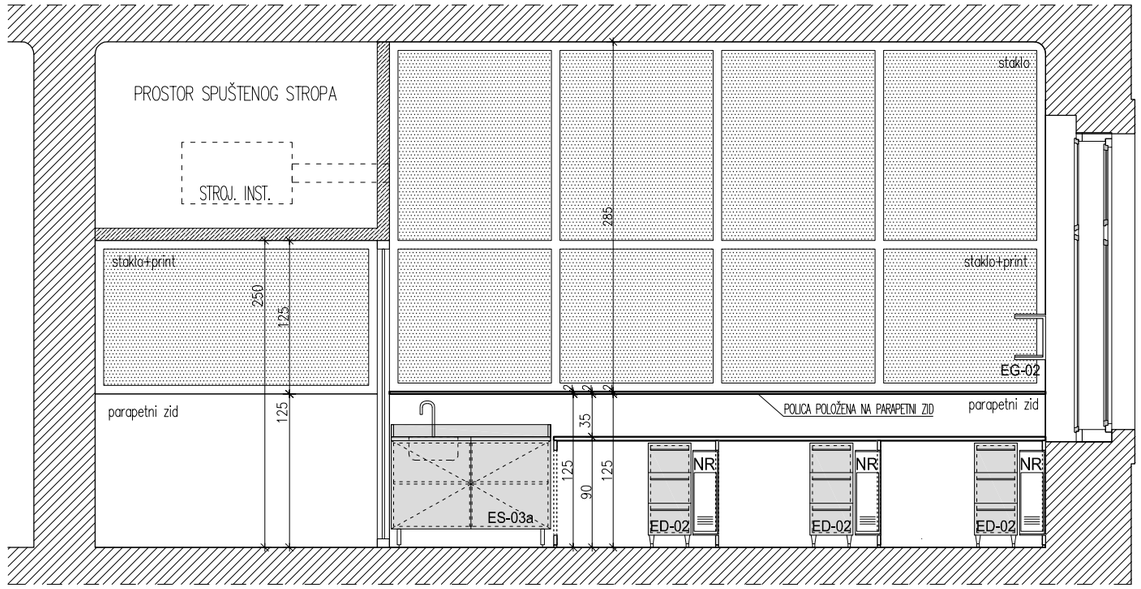

LEGENDA OZNAKA
ED: element donji
EG: element gornji
ES: element samostojeći
NR: nosač računala
ST: radni stol
PU: laboratorijski pult
PS: preklopni stol
FS: fiksni stol
RM: regalni modul
S: stolica
U: umivaonik
F: frižider
L: ledenica
SPL: sanitarna ploča

SHEMA POLOŽAJA PROSTORIJE

NAZIV PROJEKTA:	ADAPTACIJA DIJELA KLINIČKOG ZAVODA ZA KEMIJU KBCSM	NARUČITELJ:	Klinički Bolnički Centar 'SESTRE MILOSRDNICE' Vinogradska cesta 29, 10000 Zagreb	FAZA IZRADE:	PROJEKT OPREME	
GRAĐEVINA:	KLINIČKI ZAVOD ZA KEMIJU prizemlje zgrade br. 31	IZVRŠITELJ:	ANINA D.O.O. ZA ARHITEKTURU GAJEVA 24, DUGA RESA	SADRŽAJ LISTA:	PRESJEK 3;4;5;6 A-IMUNOLOGIJA/IMUNOKEMIJA DETALJNI NACRT	
LOKACIJA:	VINOGRADSKA CESTA 29, KBC Sestre milosrdnice k.č.br.2594/1, k.o. Črnomerec	GLAVNI PROJEKTANT:	ANA BOLJAR, d.i.a.	MJ : 1:50		
		SURADNIK:	ISKRA KIRIN, d.i.a.	ZOP: VLAB	RUJAN 2016	LIST: 09

PRESJEK 1

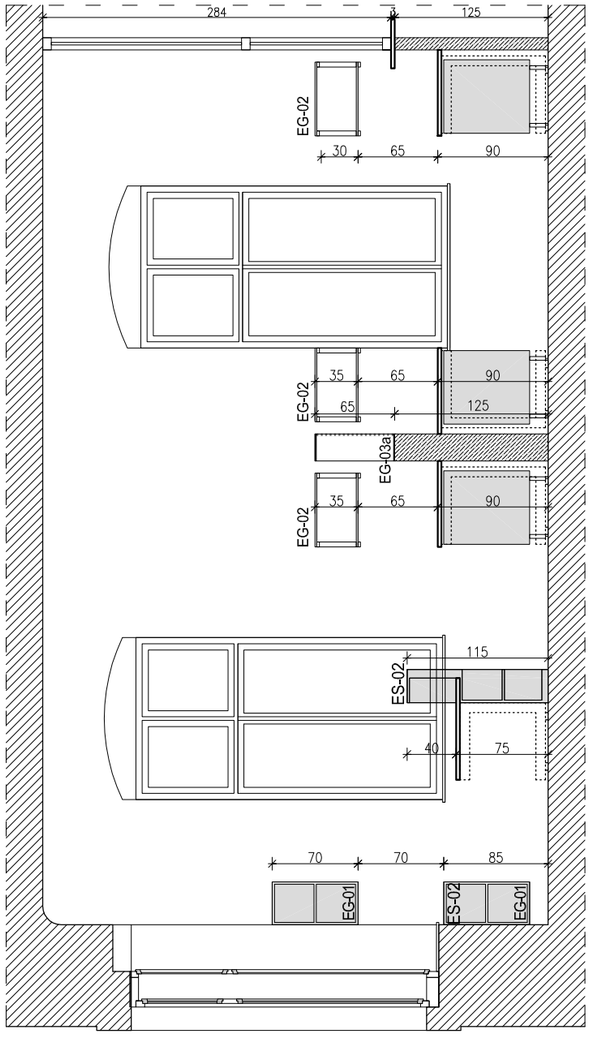

TLOCRT

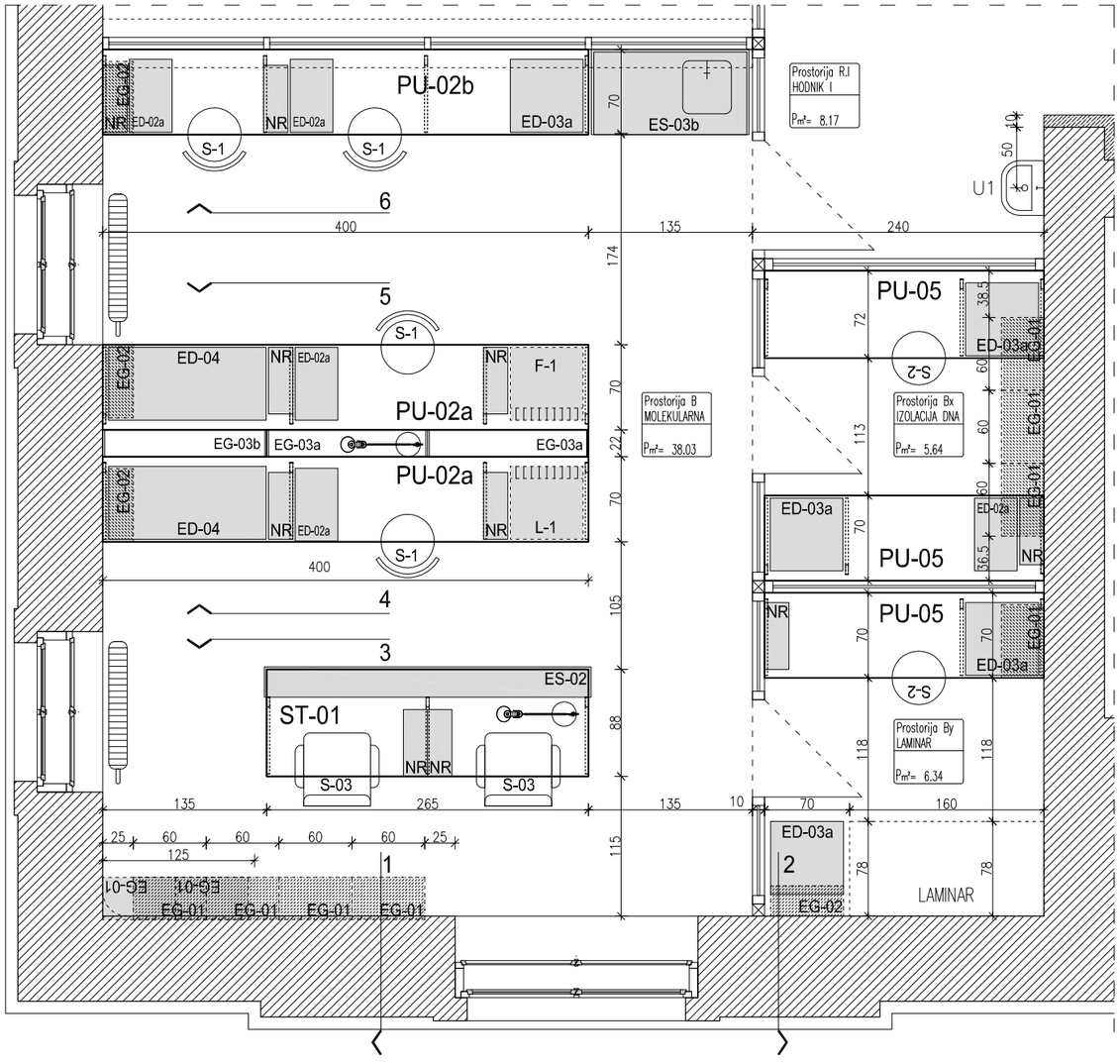

PRESJEK 2

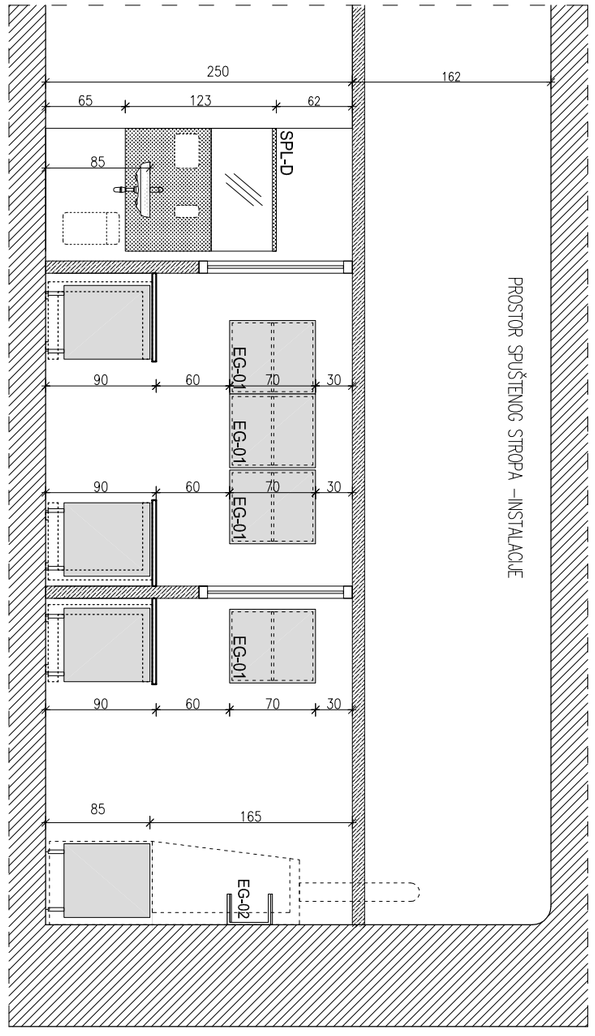

LEGENDA OZNAKA
ED: element donji
EG: element gornji
ES: element samostojeći
NR: nosač računala
ST: radni stol
PU: laboratorijski pult
PS: preklopni stol
FS: fiksni stol
RM: regalni modul
S: stolica
U: umivaonik
F: frižider
L: ledenica
SPL: sanitarna ploča

SHEMA
POLOŽAJA
PROSTORIJE

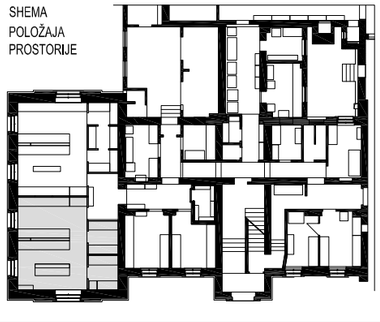

NAZIV PROJEKTA:	ADAPTACIJA DIJELA KLINIČKOG ZAVODA ZA KEMIJU KBCSM	NARUČITELJ:	Klinički Bolnički Centar 'SESTRE MILOSRDNICE' Vinogradska cesta 29, 10000 Zagreb	FAZA IZRADE:	PROJEKT OPREME		
GRAĐEVINA:	KLINIČKI ZAVOD ZA KEMIJU prizemlje zgrade br. 31	IZVRŠITELJ:	ANINA D.O.O. ZA ARHITEKTURU GAJEVA 24, DUGA RESA	SADRŽAJ LISTA:	TLOCRT; PRESJEK 1;2 B-MOLEKULARNA DETALJNI NACRT		
LOKACIJA:	VINOGRADSKA CESTA 29, KBC Sestre milosrdnice k.č.br.2594/1, k.o. Črnomerec	GLAVNI PROJEKTANT:	ANA BOLJAR, d.i.a.	MJ :	1:50		
		SURADNIK:	ISKRA KIRIN, d.i.a.	ZOP: VLAB	RUJAN 2016	LIST:	10

PRESJEK 3

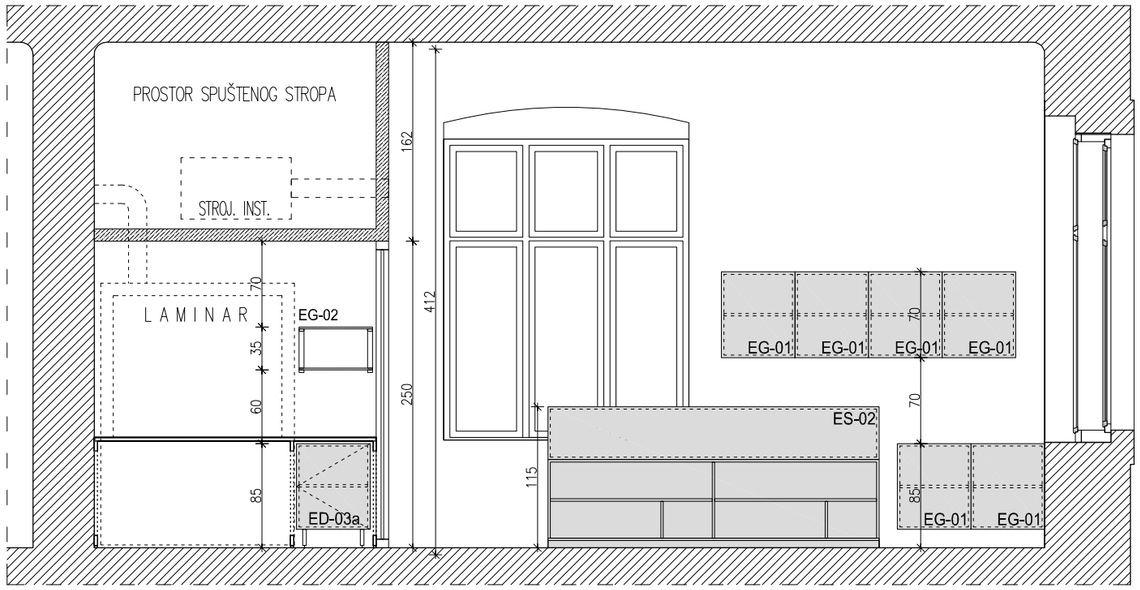

PRESJEK 4

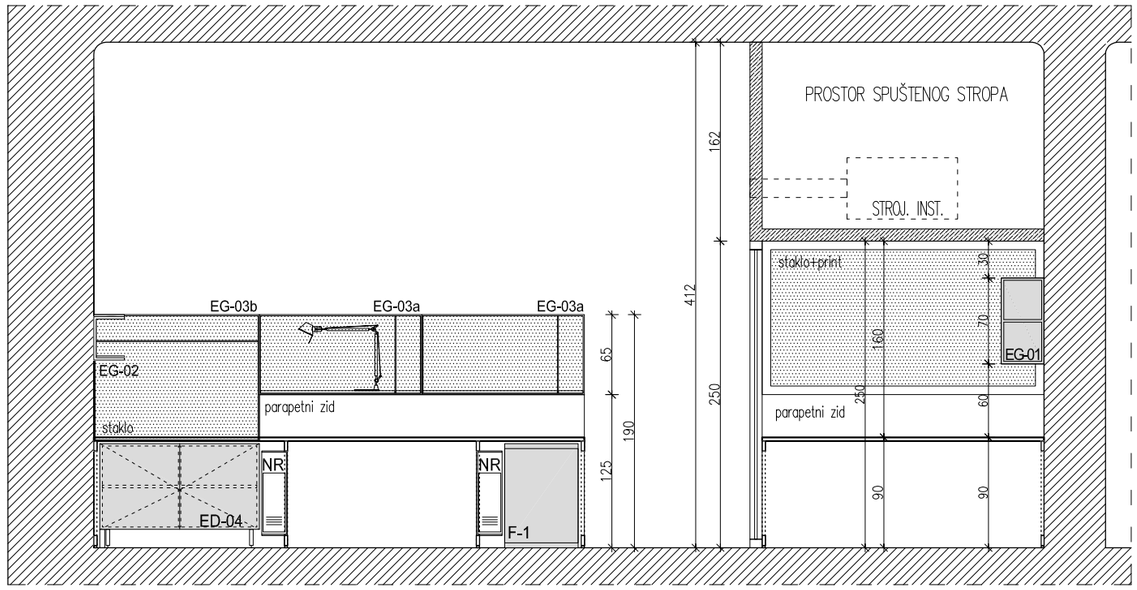

PRESJEK 5

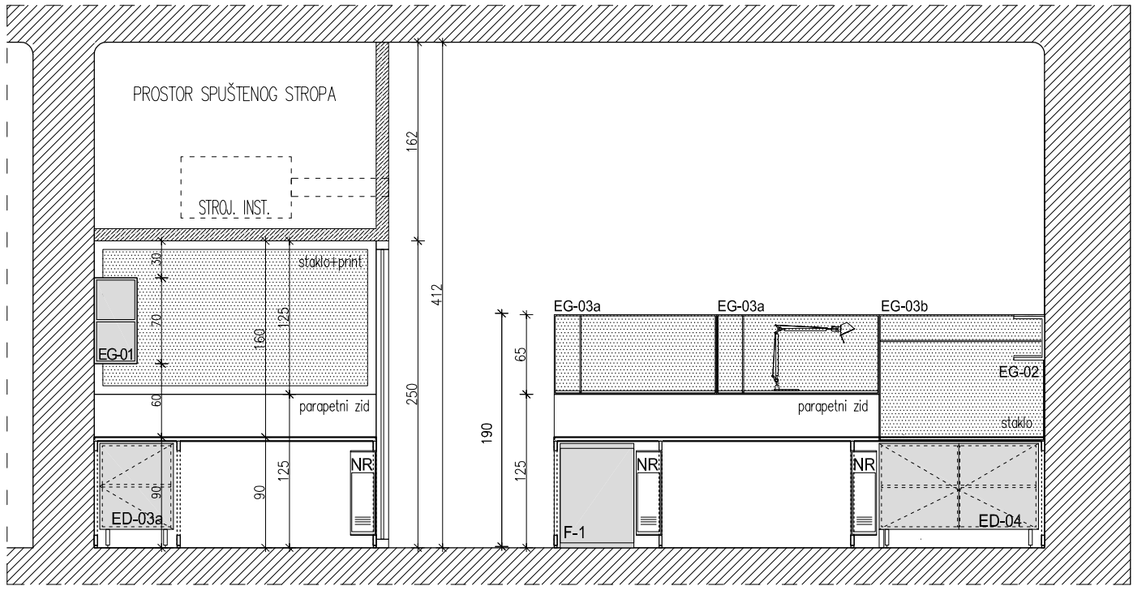

PRESJEK 6

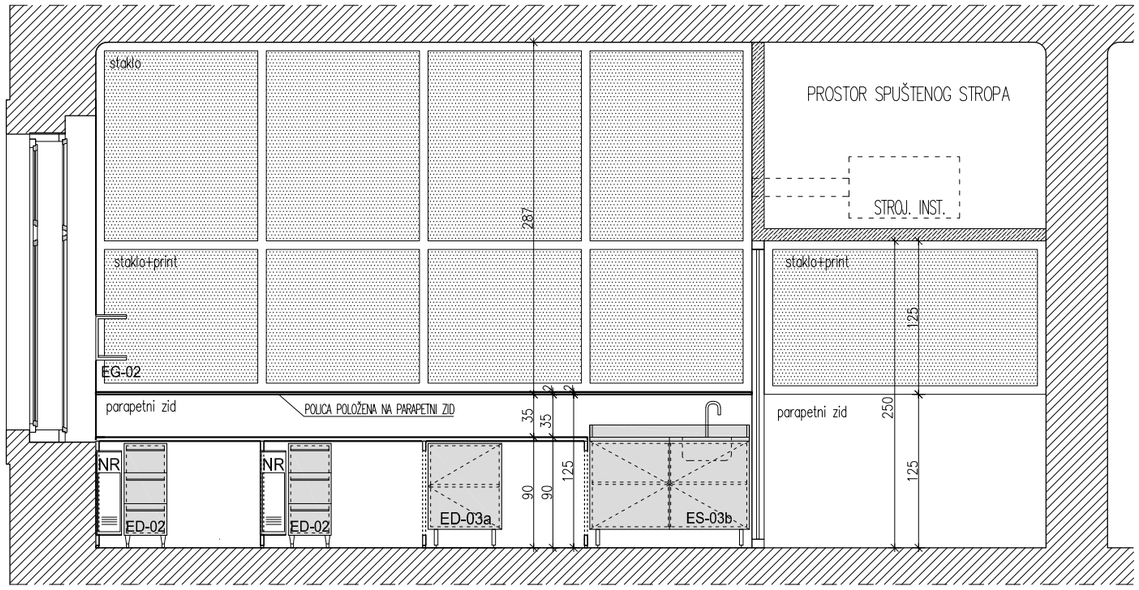

LEGENDA OZNAKA
ED: element donji
EG: element gornji
ES: element samostojeći
NR: nosač računala
ST: radni stol
PU: laboratorijski pult
PS: preklopni stol
FS: fiksni stol
RM: regalni modul
S: stolica
U: umivaonik
F: frižider
L: ledenica
SPL: sanitarna ploča

SHEMA POLOŽAJA PROSTORIJE

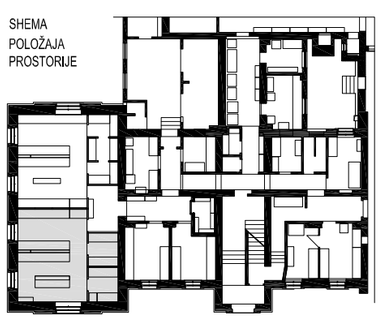

NAZIV PROJEKTA:	ADAPTACIJA DIJELA KLINIČKOG ZAVODA ZA KEMIJU KBCSM	NARUČITELJ:	Klinički Bolnički Centar 'SESTRE MILOSRDNICE' Vinogradska cesta 29, 10000 Zagreb	FAZA IZRADE:	PROJEKT OPREME		
GRAĐEVINA:	KLINIČKI ZAVOD ZA KEMIJU prizemlje zgrade br. 31	IZVRŠITELJ:	ANINA D.O.O. ZA ARHITEKTURU GAJEVA 24, DUGA RESA	SADRŽAJ LISTA:	PRESJEK 3;4;5;6 B-MOLEKULARNA DETALJNI NACRT		
LOKACIJA:	VINOGRADSKA CESTA 29, KBC Sestre milosrdnice k.č.br.2594/1, k.o. Črnomerec	GLAVNI PROJEKTANT:	ANA BOLJAR, d.i.a.	MJ :	1:50		
		SURADNIK:	ISKRA KIRIN, d.i.a.	ZOP: VLAB	RUJAN 2016	LIST:	11

PRESJEK 3

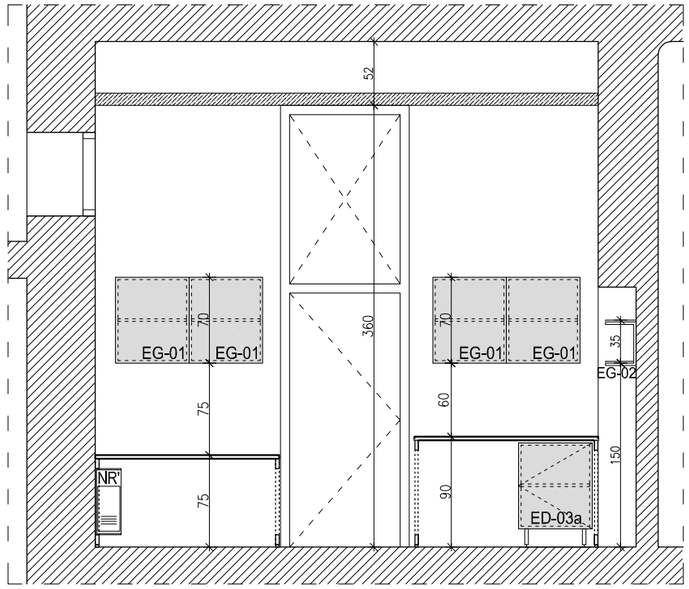

TLOCRT

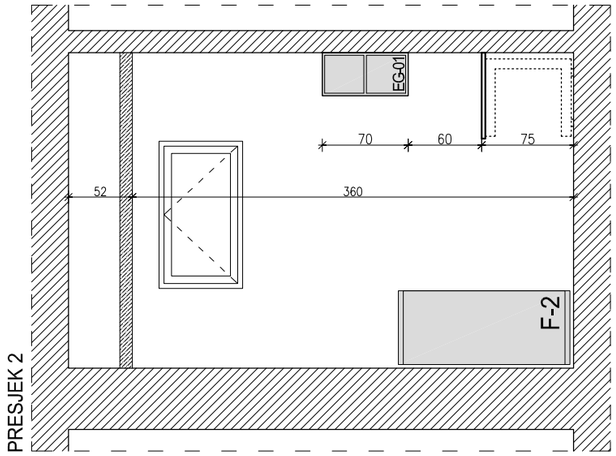

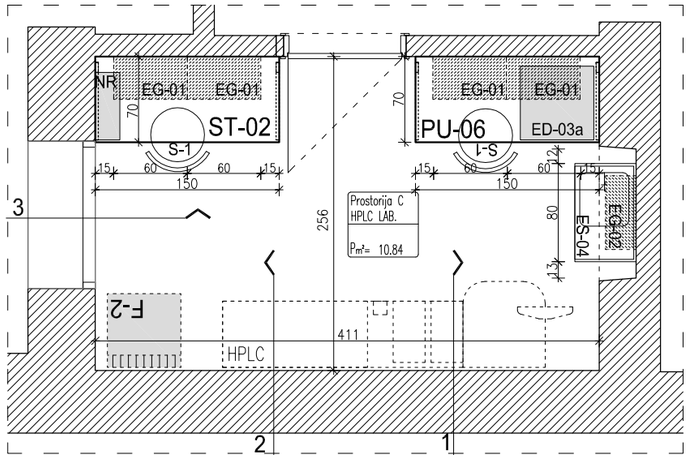

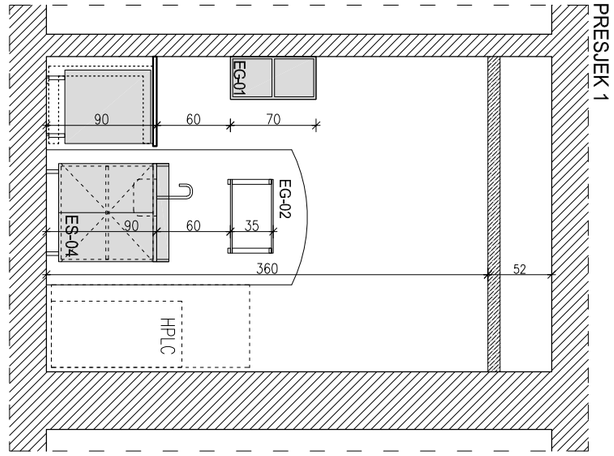

LEGENDA OZNAKA
ED: element donji
EG: element gornji
ES: element samostojeći
NR: nosač računala
ST: radni stol
PU: laboratorijski pult
PS: preklopni stol
FS: fiksni stol
RM: regalni modul
S: stolica
U: umivaonik
F: frižider
L: ledenica
SPL: sanitarna ploča

SHEMA
POLOŽAJA
PROSTORIJE

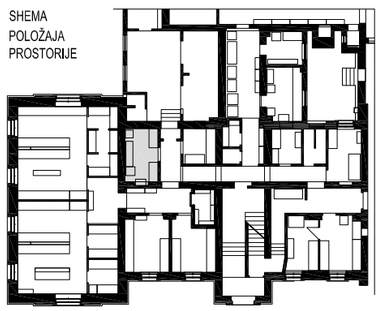

NAZIV PROJEKTA:	ADAPTACIJA DIJELA KLINIČKOG ZAVODA ZA KEMIJU KBCSM	NARUČITELJ:	Klinički Bolnički Centar 'SESTRE MILOSRDNICE' Vinogradska cesta 29, 10000 Zagreb	FAZA IZRADE:	PROJEKT OPREME		
GRAĐEVINA:	KLINIČKI ZAVOD ZA KEMIJU prizemlje zgrade br. 31	IZVRŠITELJ:	ANINA D.O.O. ZA ARHITEKTURU GAJEVA 24, DUGA RESA	SADRŽAJ LISTA:	TLOCRT; PRESJEK 1;,2;3 C-HPLC LAB DETALJNI NACRT		
LOKACIJA:	VINOGRADSKA CESTA 29, KBC Sestre milosrdnice k.č.br.2594/1, k.o. Črnomerec	GLAVNI PROJEKTANT:	ANA BOLJAR, d.i.a.	MJ :	1:50		
		SURADNIK:	ISKRA KIRIN, d.i.a.	ZOP: VLAB	RUJAN 2016	LIST:	12

TLOCRT

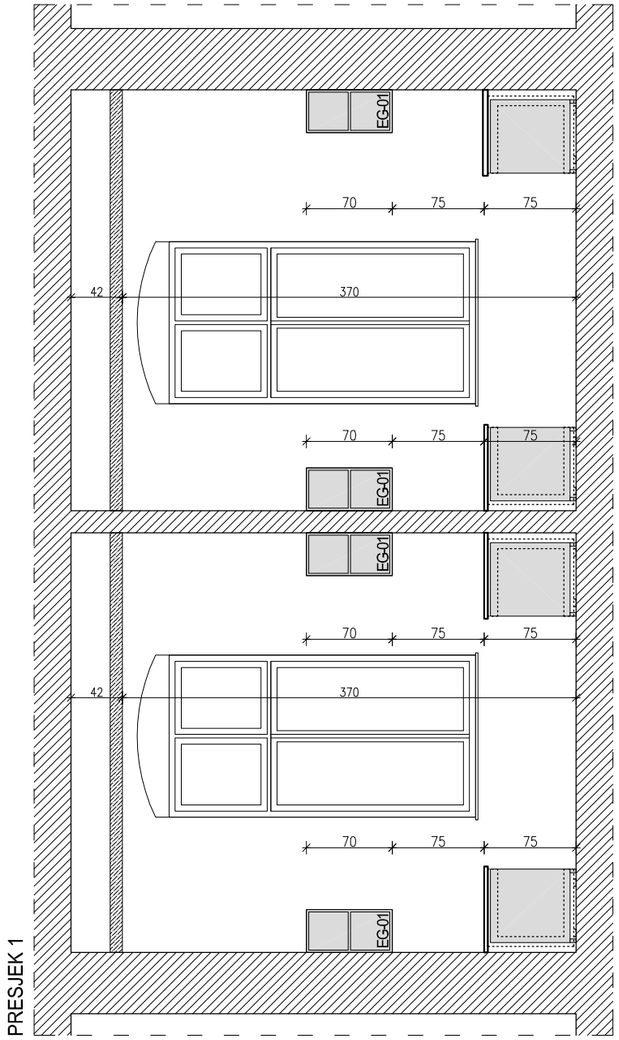

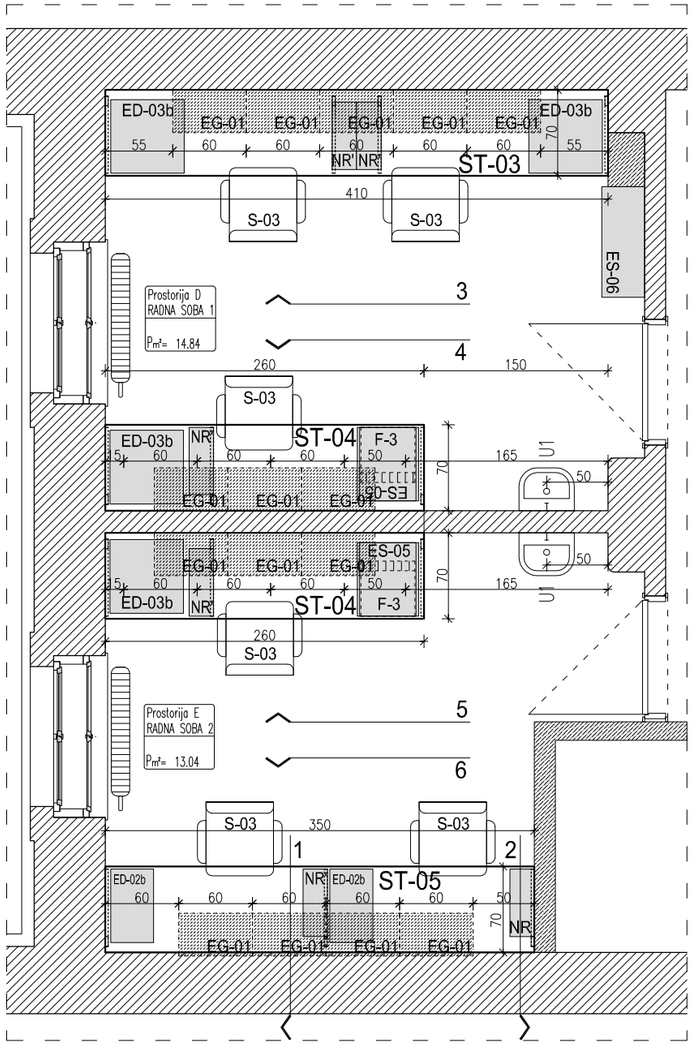

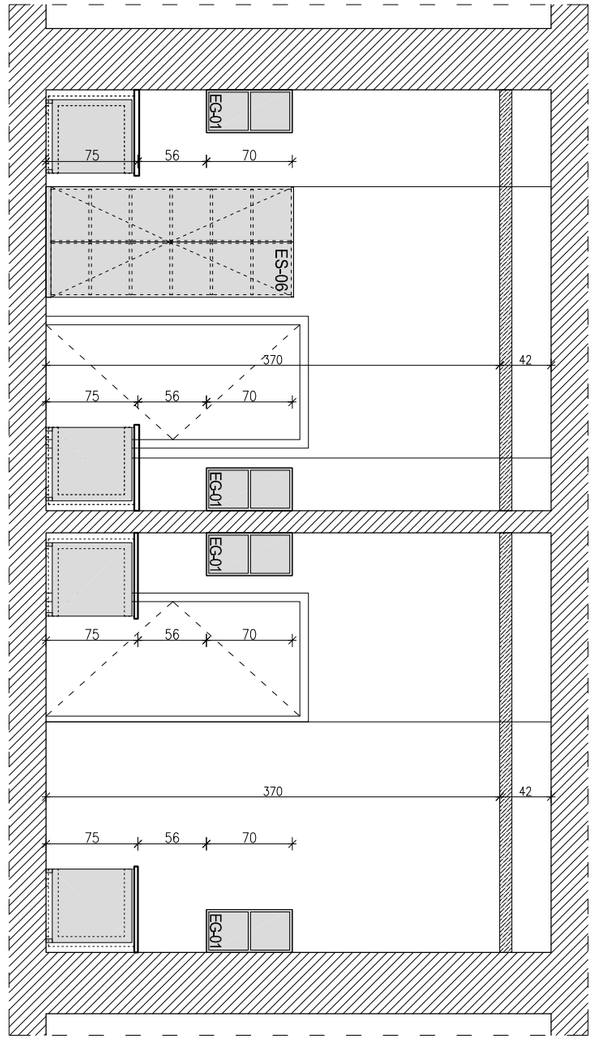

LEGENDA OZNAKA
ED: element donji
EG: element gornji
ES: element samostojeći
NR: nosač računala
ST: radni stol
PU: laboratorijski pult
PS: preklopni stol
FS: fiksni stol
RM: regalni modul
S: stolica
U: umivaonik
F: frižider
L: ledenica
SPL: sanitarna ploča

SHEMA
POLOŽAJA
PROSTORIJE

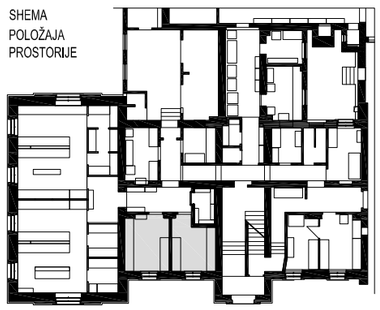

NAZIV PROJEKTA:	ADAPTACIJA DIJELA KLINIČKOG ZAVODA ZA KEMIJU KBCSM	NARUČITELJ:	Klinički Bolnički Centar 'SESTRE MILOSRDNICE' Vinogradska cesta 29, 10000 Zagreb	FAZA IZRADE:	PROJEKT OPREME	
GRAĐEVINA:	KLINIČKI ZAVOD ZA KEMIJU prizemlje zgrade br. 31	IZVRŠITELJ:	ANINA D.O.O. ZA ARHITEKTURU GAJEVA 24, DUGA RESA	SADRŽAJ LISTA:	TLOCRT; PRESJEK 1;2 D i E - RADNA SOBA 1i 2 DETALJNI NACRT	
LOKACIJA:	VINOGRADSKA CESTA 29, KBC Sestre milosrdnice k.č.br.2594/1, k.o. Črnomerec	GLAVNI PROJEKTANT:	ANA BOLJAR, d.i.a.	MJ : 1:50		
		SURADNIK:	ISKRA KIRIN, d.i.a.	ZOP: VLAB	RUJAN 2016	LIST: 13

PRESJEK 3

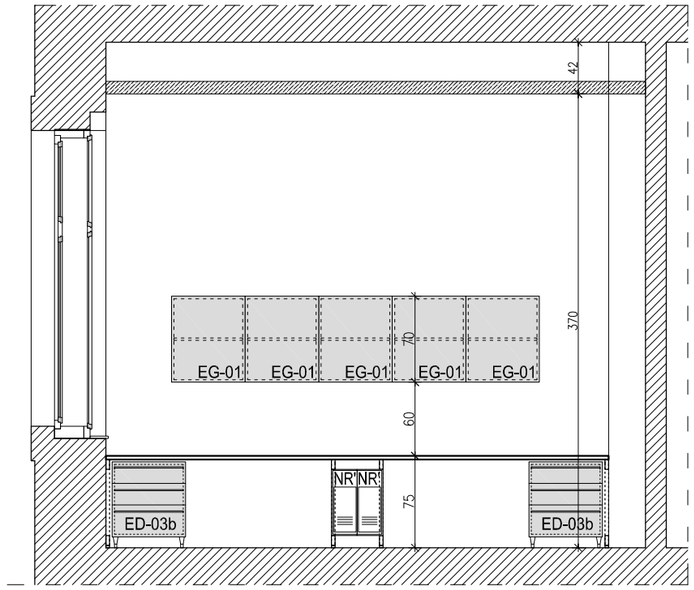

PRESJEK 4

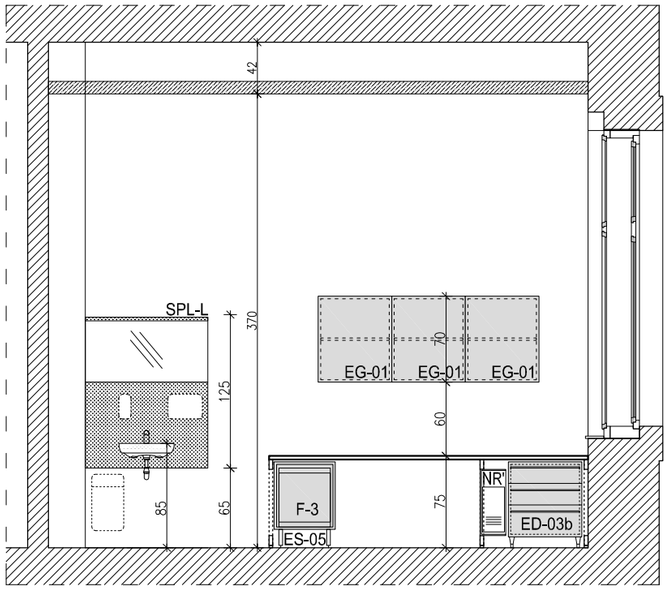

PRESJEK 5

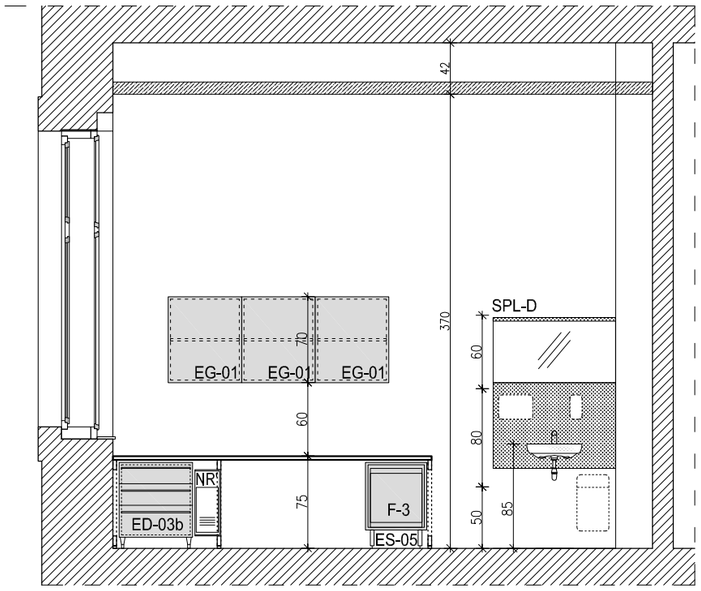

PRESJEK 6

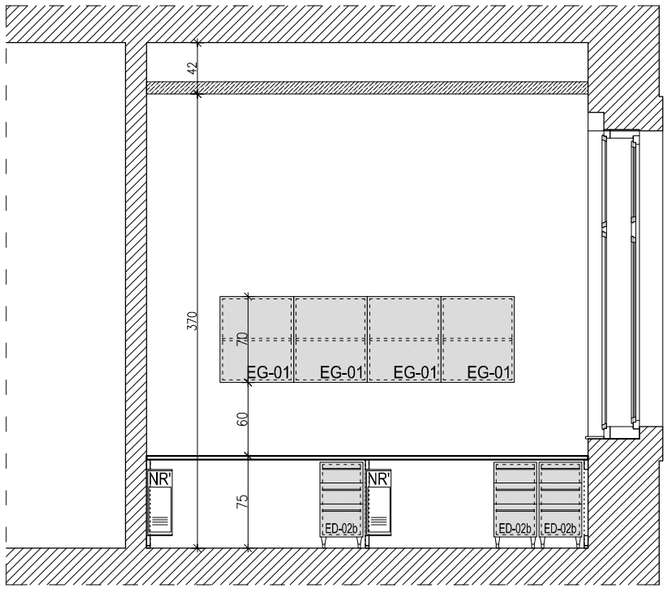

LEGENDA OZNAKA
ED: element donji
EG: element gornji
ES: element samostojeći
NR: nosač računala
ST: radni stol
PU: laboratorijski pult
PS: preklopni stol
FS: fiksni stol
RM: regalni modul
S: stolica
U: umivaonik
F: frižider
L: ledenica
SPL: sanitarna ploča

SHEMA
POLOŽAJA
PROSTORIJE

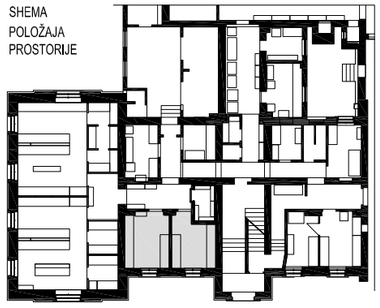

NAZIV PROJEKTA:	ADAPTACIJA DIJELA KLINIČKOG ZAVODA ZA KEMIJU KBCSM	NARUČITELJ:	Klinički Bolnički Centar 'SESTRE MILOSRDNICE' Vinogradska cesta 29, 10000 Zagreb	FAZA IZRADE:	PROJEKT OPREME		
GRAĐEVINA:	KLINIČKI ZAVOD ZA KEMIJU prizemlje zgrade br. 31	IZVRŠITELJ:	ANINA D.O.O. ZA ARHITEKTURU GAJEVA 24, DUGA RESA	SADRŽAJ LISTA:	PRESJEK 3;4;5;6 D i E - RADNA SOBA 1 i 2 DETALJNI NACRT		
LOKACIJA:	VINOGRADSKA CESTA 29, KBC Sestre milosrdnice k.č.br.2594/1, k.o. Črnomerec	GLAVNI PROJEKTANT:	ANA BOLJAR, d.i.a.	MJ : 1:50			
		SURADNIK:	ISKRA KIRIN, d.i.a.	ZOP: VLAB	RUJAN 2016	LIST:	14

PRESJEK 3

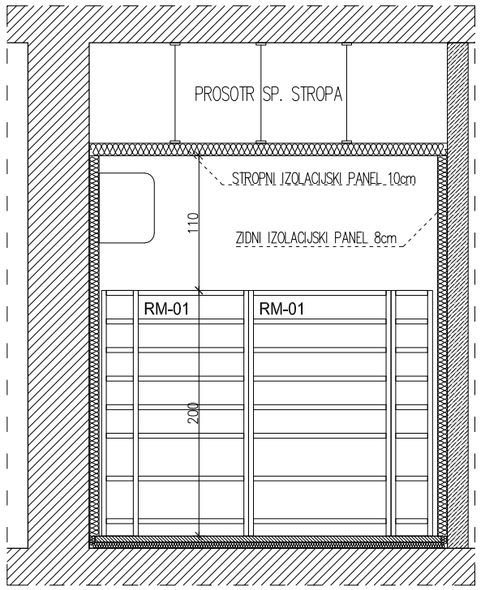

TLOCRT

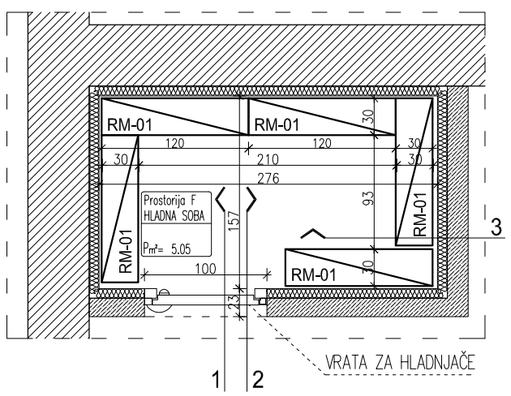

PRESJEK 1

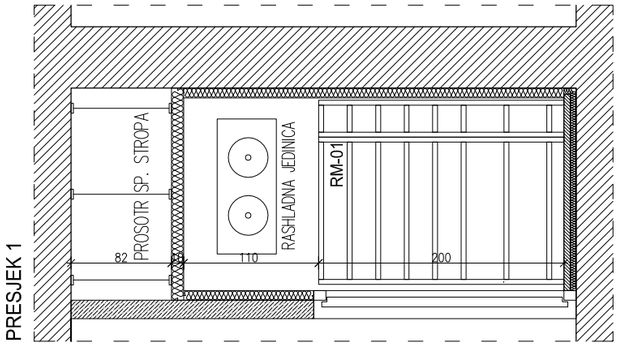

PRESJEK 2

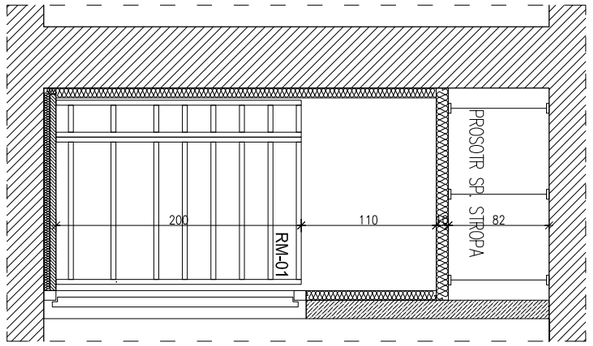

LEGENDA OZNAKA
ED: element donji
EG: element gornji
ES: element samostojeći
NR: nosač računala
ST: radni stol
PU: laboratorijski pult
PS: preklopni stol
FS: fiksni stol
RM: regalni modul
S: stolica
U: umivaonik
F: frižider
L: ledenica
SPL: sanitarna ploča

SHEMA
POLOŽAJA
PROSTORIJE

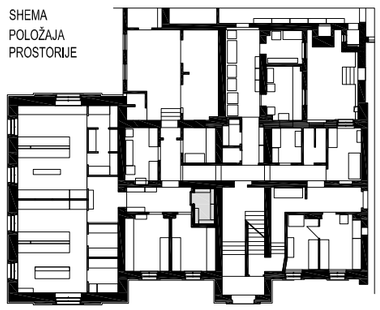

NAZIV PROJEKTA:	ADAPTACIJA DIJELA KLINIČKOG ZAVODA ZA KEMIJU KBCSM	NARUČITELJ:	Klinički Bolnički Centar 'SESTRE MILOSRDNICE' Vinogradska cesta 29, 10000 Zagreb	FAZA IZRADE:	PROJEKT OPREME		
GRAĐEVINA:	KLINIČKI ZAVOD ZA KEMIJU prizemlje zgrade br. 31	IZVRŠITELJ:	ANINA D.O.O. ZA ARHITEKTURU GAJEVA 24, DUGA RESA	SADRŽAJ LISTA:	TLOCRT; PRESJEK 1;2;3 F-HLADNA SOBA DETALJNI NACRT		
LOKACIJA:	VINOGRADSKA CESTA 29, KBC Sestre milosrdnice k.č.br.2594/1, k.o. Črnomerec	GLAVNI PROJEKTANT:	ANA BOLJAR, d.i.a.	MJ :	1:50		
		SURADNIK:	ISKRA KIRIN, d.i.a.	ZOP: VLAB	RUJAN 2016	LIST:	15

PRESJEK 3

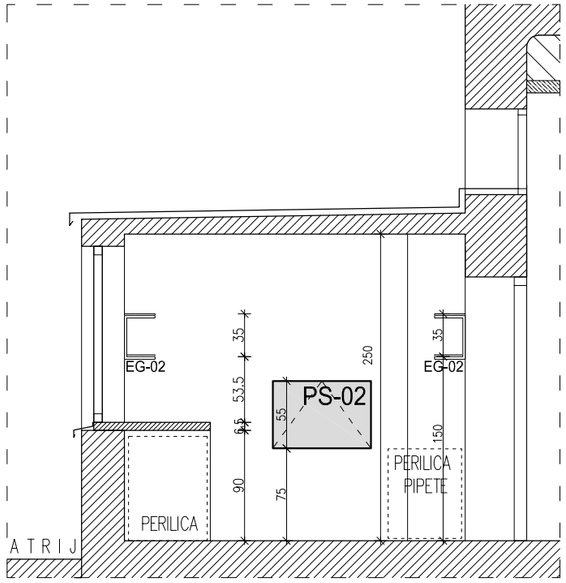

TLOCRT

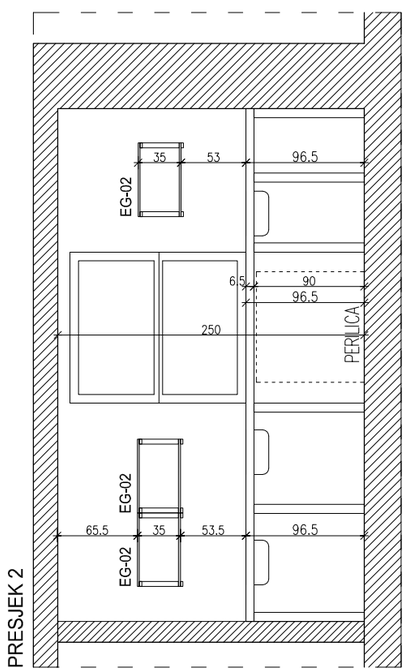

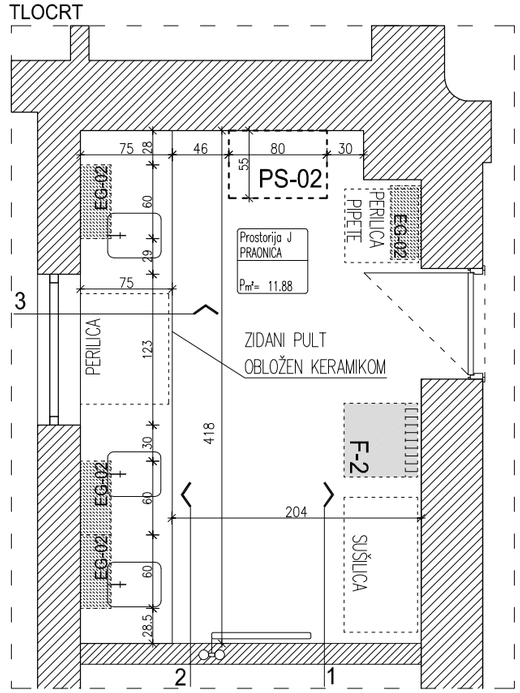

PRESJEK 1

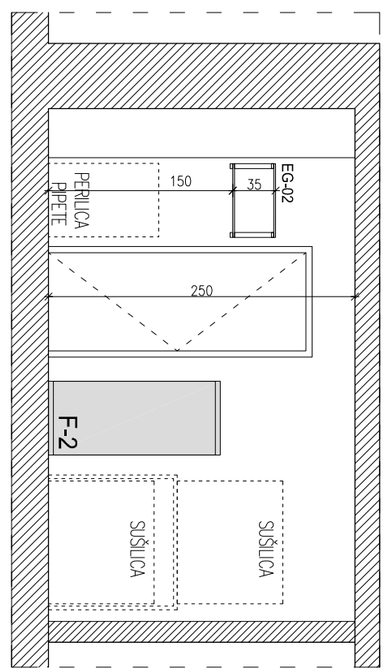

LEGENDA OZNAKA
ED: element donji
EG: element gornji
ES: element samostojeći
NR: nosač računala
ST: radni stol
PU: laboratorijski pult
PS: preklopni stol
FS: fiksni stol
RM: regalni modul
S: stolica
U: umivaonik
F: frižider
L: ledenica
SPL: sanitarna ploča

SHEMA
POLOŽAJA
PROSTORIJE

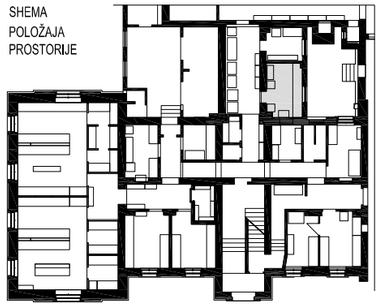

NAZIV PROJEKTA:	ADAPTACIJA DIJELA KLINIČKOG ZAVODA ZA KEMIJU KBCSM	NARUČITELJ:	Klinički Bolnički Centar 'SESTRE MILOSRDNICE' Vinogradska cesta 29, 10000 Zagreb	FAZA IZRADE:	PROJEKT OPREME		
GRAĐEVINA:	KLINIČKI ZAVOD ZA KEMIJU prizemlje zgrade br. 31	IZVRŠITELJ:	ANINA D.O.O. ZA ARHITEKTURU GAJEVA 24, DUGA RESA	SADRŽAJ LISTA:	TLOCRT; PRESJEK 1;2;3 J-PRAONICA DETALJNI NACRT		
LOKACIJA:	VINOGRADSKA CESTA 29, KBC Sestre milosrdnice k.č.br.2594/1, k.o. Črnomerec	GLAVNI PROJEKTANT:	ANA BOLJAR, d.i.a.	MJ :	1:50		
		SURADNIK:	ISKRA KIRIN, d.i.a.	ZOP: VLAB	RUJAN 2016	LIST:	16

PRESJEK 3

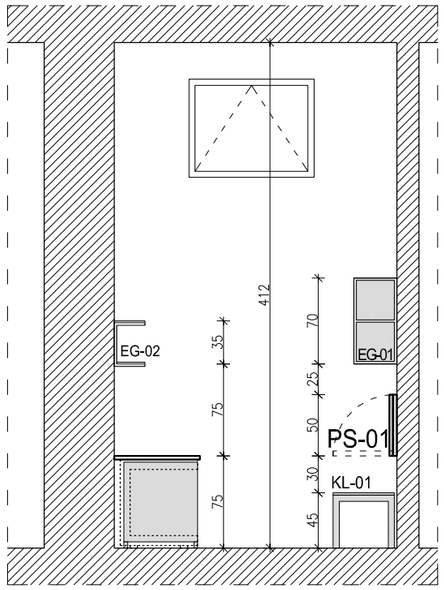

TLOCRT

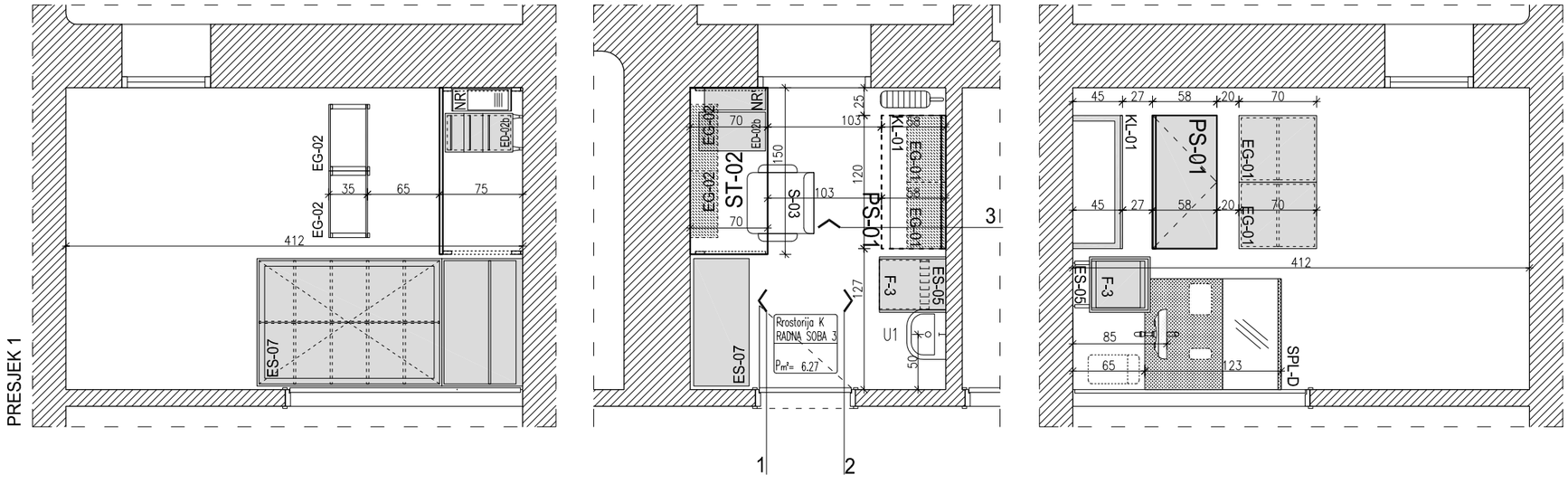

LEGENDA OZNAKA
ED: element donji
EG: element gornji
ES: element samostojeći
NR: nosač računala
ST: radni stol
PU: laboratorijski pult
PS: preklopni stol
FS: fiksni stol
RM: regalni modul
S: stolica
U: umivaonik
F: frižider
L: ledenica
SPL: sanitarna ploča

SHEMA
POLOŽAJA
PROSTORIJE

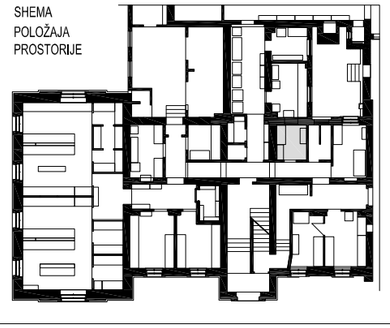

NAZIV PROJEKTA:	ADAPTACIJA DIJELA KLINIČKOG ZAVODA ZA KEMIJU KBCSM	NARUČITELJ:	Klinički Bolnički Centar 'SESTRE MILOSRDNICE' Vinogradska cesta 29, 10000 Zagreb	FAZA IZRADE:	PROJEKT OPREME		
GRAĐEVINA:	KLINIČKI ZAVOD ZA KEMIJU prizemlje zgrade br. 31	IZVRŠITELJ:	ANINA D.O.O. ZA ARHITEKTURU GAJEVA 24, DUGA RESA	SADRŽAJ LISTA:	TLOCRT; PRESJEK 1;2;3 K- RADNA SOBA 3 DETALJNI NACRT		
LOKACIJA:	VINOGRADSKA CESTA 29, KBC Sestre milosrdnice k.č.br.2594/1, k.o. Črnomerec	GLAVNI PROJEKTANT:	ANA BOLJAR, d.i.a.	MJ : 1:50			
		SURADNIK:	ISKRA KIRIN, d.i.a.	ZOP: VLAB	RUJAN 2016	LIST:	17

TLOCRT

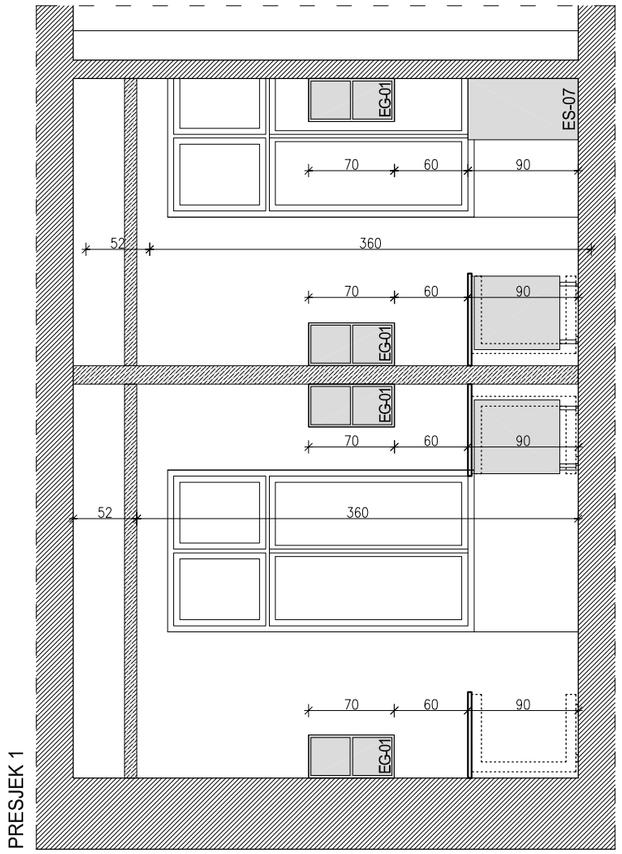

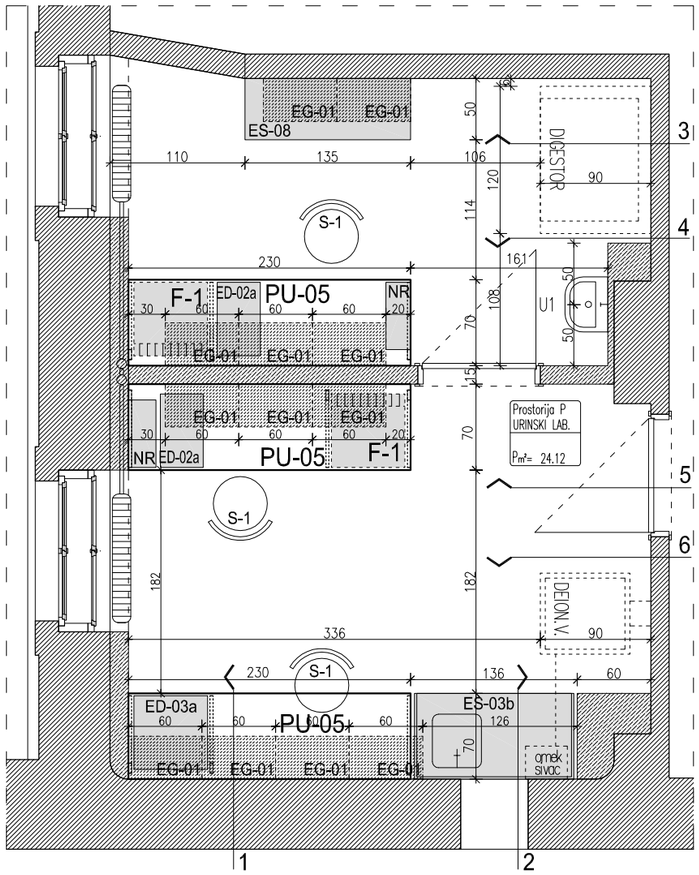

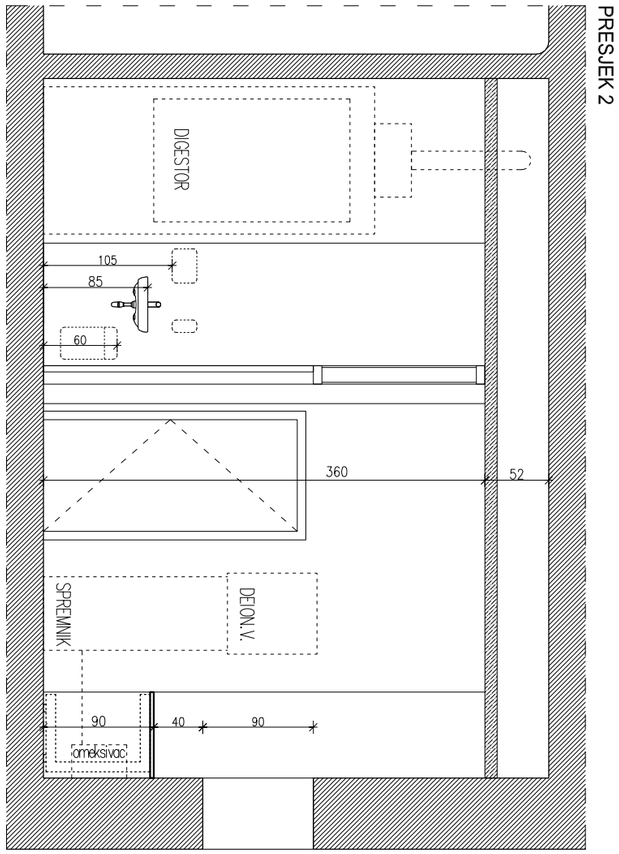

LEGENDA OZNAKA
ED: element donji
EG: element gornji
ES: element samostojeći
NR: nosač računala
ST: radni stol
PU: laboratorijski pult
PS: preklopni stol
FS: fiksni stol
RM: regalni modul
S: stolica
U: umivaonik
F: frižider
L: ledenica
SPL: sanitarna ploča

SHEMA POLOŽAJA PROSTORIJE

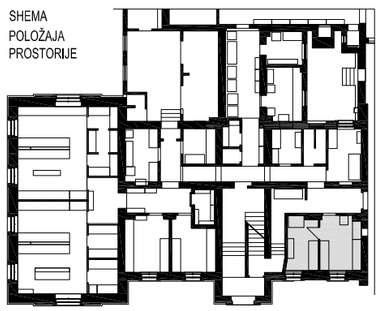

NAZIV PROJEKTA:	ADAPTACIJA DIJELA KLINIČKOG ZAVODA ZA KEMIJU KBCSM	NARUČITELJ:	Klinički Bolnički Centar 'SESTRE MILOSRDNICE' Vinogradska cesta 29, 10000 Zagreb	FAZA IZRADE:	PROJEKT OPREME		
GRAĐEVINA:	KLINIČKI ZAVOD ZA KEMIJU prizemlje zgrade br. 31	IZVRŠITELJ:	ANINA D.O.O. ZA ARHITEKTURU GAJEVA 24, DUGA RESA	SADRŽAJ LISTA:	TLOCRT; PRESJEK 1;2 P-URINSKI LAB DETALJNI NACRT		
LOKACIJA:	VINOGRADSKA CESTA 29, KBC Sestre milosrdnice k.č.br.2594/1, k.o. Črnomerec	GLAVNI PROJEKTANT:	ANA BOLJAR, d.i.a.	MJ :	1:50		
		SURADNIK:	ISKRA KIRIN, d.i.a.	ZOP: VLAB	RUJAN 2016	LIST:	18

PRESJEK 3

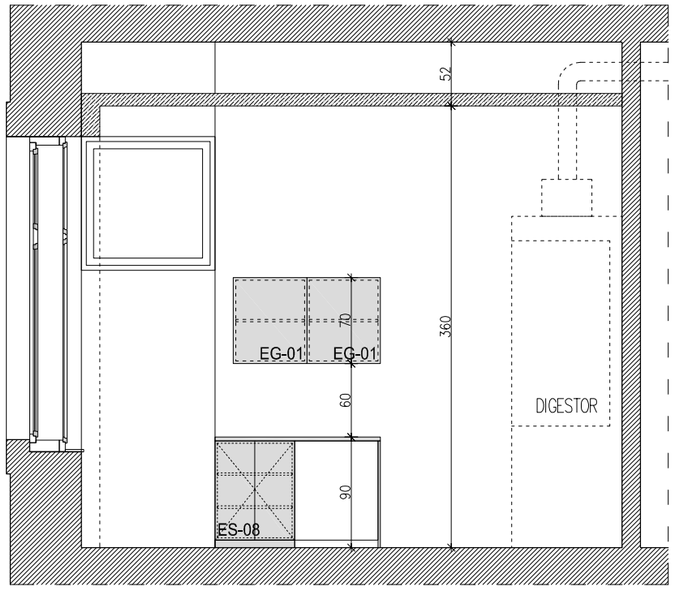

PRESJEK 4

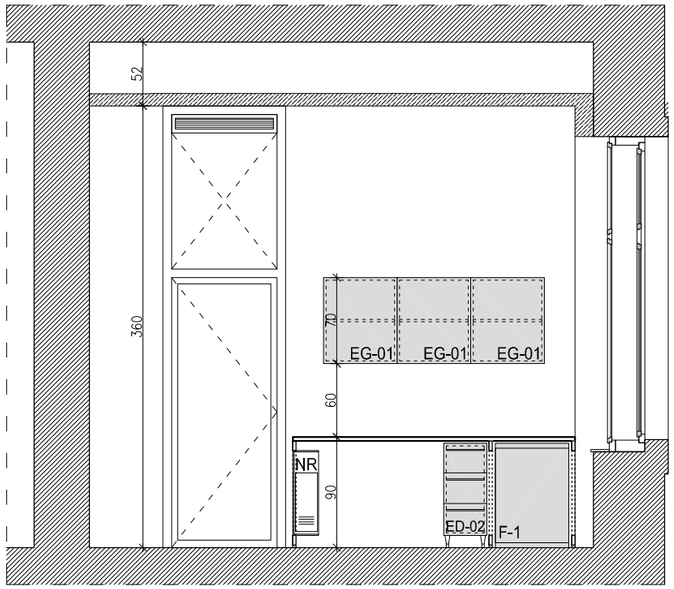

PRESJEK 5

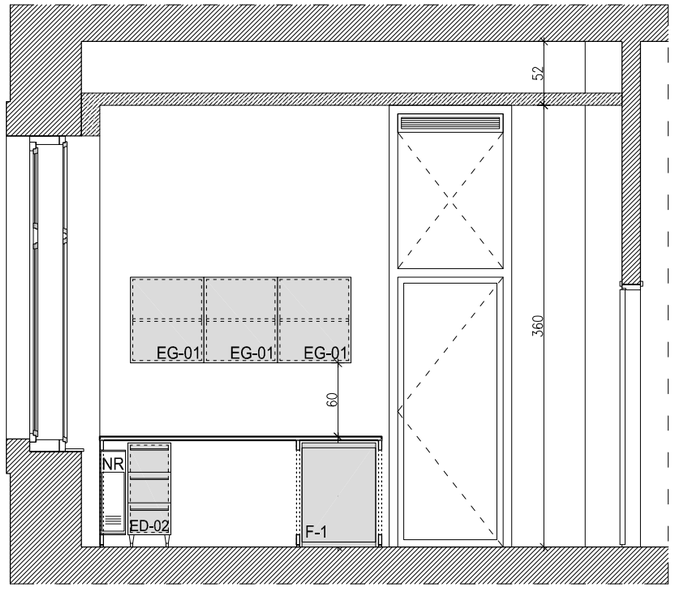

PRESJEK 6

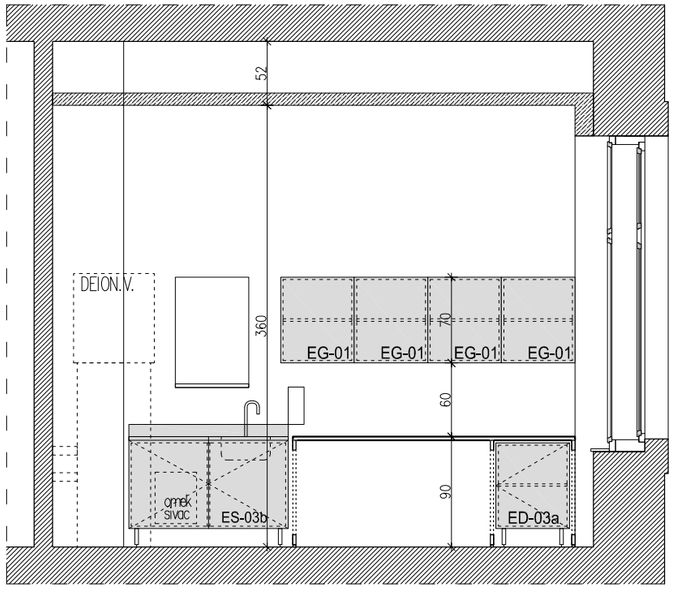

LEGENDA OZNAKA
ED: element donji
EG: element gornji
ES: element samostojeći
NR: nosač računala
ST: radni stol
PU: laboratorijski pult
PS: preklopni stol
FS: fiksni stol
RM: regalni modul
S: stolica
U: umivaonik
F: frižider
L: ledenica
SPL: sanitarna ploča

NAZIV PROJEKTA:	ADAPTACIJA DIJELA KLINIČKOG ZAVODA ZA KEMIJU KBCSM	NARUČITELJ:	Klinički Bolnički Centar 'SESTRE MILOSRDNICE' Vinogradska cesta 29, 10000 Zagreb	FAZA IZRADE:	PROJEKT OPREME	
GRAĐEVINA:	KLINIČKI ZAVOD ZA KEMIJU prizemlje zgrade br. 31	IZVRŠITELJ:	ANINA D.O.O. ZA ARHITEKTURU GAJEVA 24, DUGA RESA	SADRŽAJ LISTA:	PRESJEK 3;4;5;6 P- URINSKI LAB DETALJNI NACRT	
LOKACIJA:	VINOGRADSKA CESTA 29, KBC Sestre milosrdnice k.č.br.2594/1, k.o. Črnomerec	GLAVNI PROJEKTANT:	ANA BOLJAR, d.i.a.	MJ : 1:50		
		SURADNIK:	ISKRA KIRIN, d.i.a.	ZOP: VLAB	RUJAN 2016	LIST: 19

PRESJEK 3

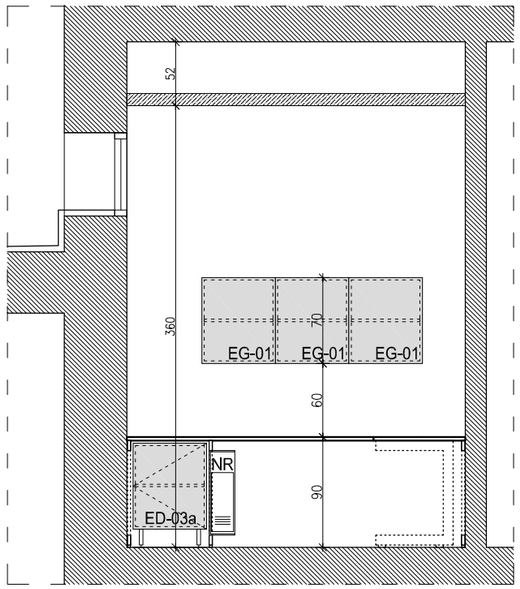

TLOCRT

PRESJEK 1

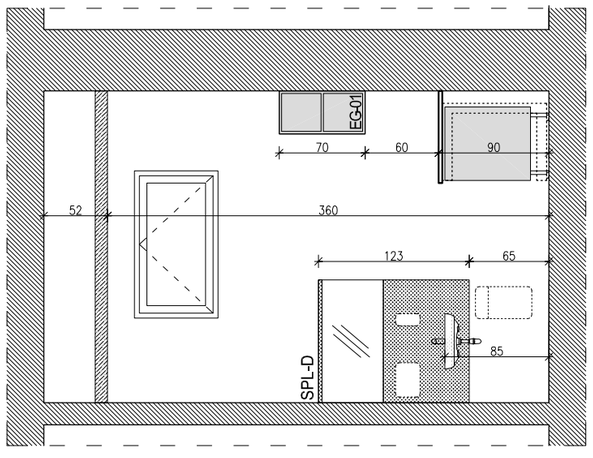

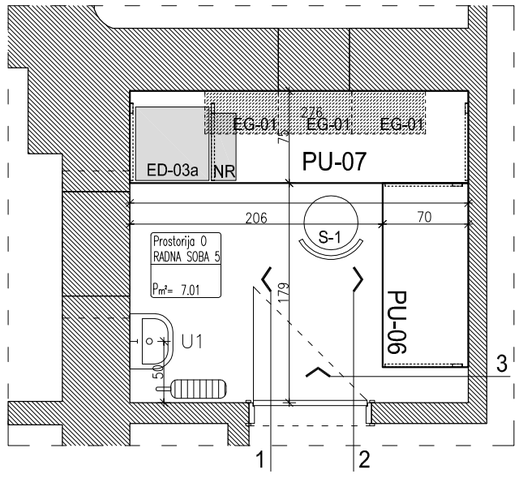

PRESJEK 2

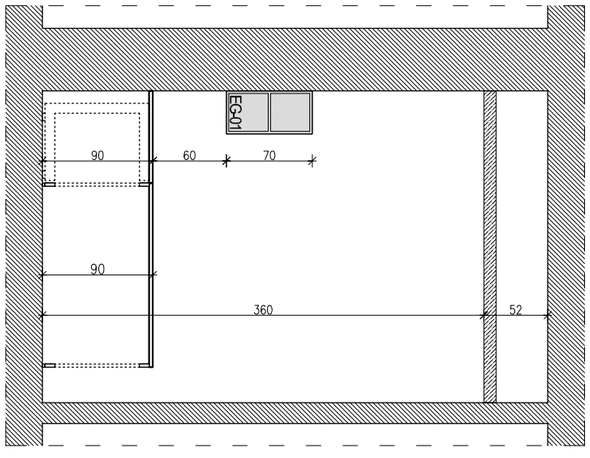

LEGENDA OZNAKA
ED: element donji
EG: element gornji
ES: element samostojeći
NR: nosač računala
ST: radni stol
PU: laboratorijski pult
PS: preklopni stol
FS: fiksni stol
RM: regalni modul
S: stolica
U: umivaonik
F: frižider
L: ledenica
SPL: sanitarna ploča

SHEMA
POLOŽAJA
PROSTORIJE

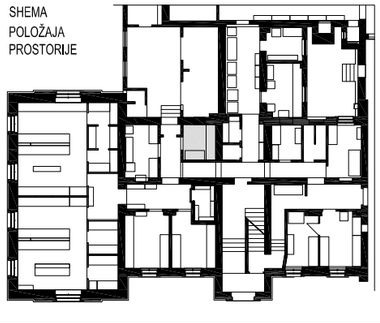

NAZIV PROJEKTA:	ADAPTACIJA DIJELA KLINIČKOG ZAVODA ZA KEMIJU KBCSM	NARUČITELJ:	Klinički Bolnički Centar 'SESTRE MILOSRDNICE' Vinogradska cesta 29, 10000 Zagreb	FAZA IZRADE:	PROJEKT OPREME		
GRAĐEVINA:	KLINIČKI ZAVOD ZA KEMIJU prizemlje zgrade br. 31	IZVRŠITELJ:	ANINA D.O.O. ZA ARHITEKTURU GAJEVA 24, DUGA RESA	SADRŽAJ LISTA:	TLOCRT; PRESJEK 1;2;3 O - RADNA SOBA 5 DETALJNI NACRT		
LOKACIJA:	VINOGRADSKA CESTA 29, KBC Sestre milosrdnice k.č.br.2594/1, k.o. Črnomerec	GLAVNI PROJEKTANT:	ANA BOLJAR, d.i.a.	MJ : 1:50			
		SURADNIK:	ISKRA KIRIN, d.i.a.	ZOP: VLAB	RUJAN 2016	LIST:	20

NACRT NOSIVE KONSTRUKCIJE STOLA I PULTA

OPIS: Nosač plohe stola/pulta konstruiran je od plastificiranih čeličnih profila pravokutnog presjeka 20mm x 80mm, debljine stijenke d=2 mm. Spojevi profila vareni. Ugradnja plosnatih nogica za finu nivelaciju dim 20x80cm. Obrada profila plastifikacijom u boji po izboru projektanta. Profili se pričvršćuju s donje strane radne plohe, a međusobno se povezuju čeličnim cijevima pravokutnog presjeka 20x80mm.

NAPOMENA 1: Izvesti prema detaljima i u dogovoru s projektantima.

NAPOMENA 2: Prikazana konstrukcija nije zasebna stavka, već je sastavni dio stavke pojedinog stola/pulta.

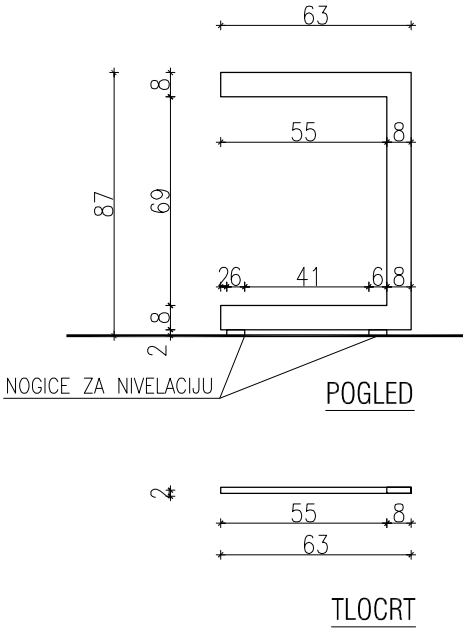

NOSAČ PLOHE PULTA

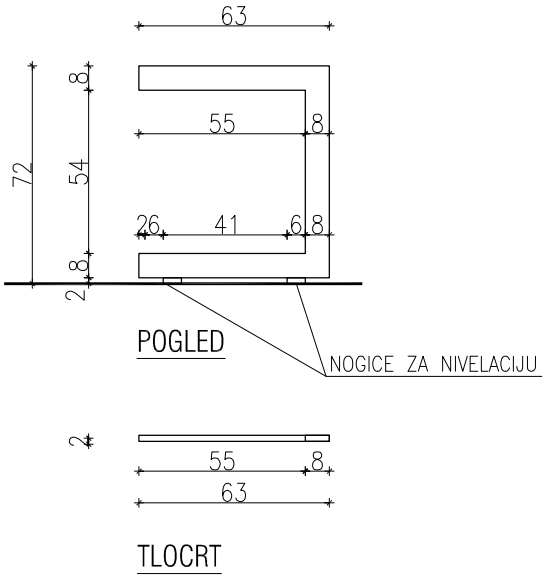

NOSAČ PLOHE STOLA

NAZIV PROJEKTA:	ADAPTACIJA DIJELA KLINIČKOG ZAVODA ZA KEMIJU KBCSM	NARUČITELJ:	Klinički Bolnički Centar 'SESTRE MILOSRDNICE' Vinogradska cesta 29, 10000 Zagreb	FAZA IZRADE:	PROJEKT OPREME	
GRAĐEVINA:	KLINIČKI ZAVOD ZA KEMIJU prizemlje zgrade br. 31	IZVRŠITELJ:	ANINA D.O.O. ZA ARHITEKTURU GAJEVA 24, DUGA RESA	SADRŽAJ LISTA:	SHEME NAMJEŠTAJA	
LOKACIJA:	VINOGRADSKA CESTA 29, KBC Sestre milosrdnice k.č.br.2594/1, k.o. Črnomerec	GLAVNI PROJEKTANT:	ANA BOLJAR, d.i.a.	MJ : 1:25		
		SURADNIK:	ISKRA KIRIN, d.i.a.	ZOP: VLAB	RUJAN 2016	LIST: 21

PROJEKTIRANA OPREMA: LABORATORIJSKI PULT 70x535x90cm	OZNAKA: PU-01	KOM: 01

OPIS: Pult je sastavljen od nosive čelične konstrukcije i melaminske radne ploče. Nosiva konstrukcija izrađena je od "C" nosača i horizontalnih prečki, sve od čeličnih profila pravokutnog presjeka 20mm x 80mm plastificirnih u boji po izboru projektanta (prikaz na listu br.21 ovog projekta). Melaminska radna ploča izrađena je od iverice klase E1, debljine 28mm, obostrano obložena folijom, prednja strana je zaobljena. Rubovi ploče kantiraju se ABS rubnom trakom debljine 2mm.

NAPOMENA 1: Izvesti prema detaljima i u dogovoru s projektantima.

NAPOMENA 2: Sve mjere kontrolirati u naravi!

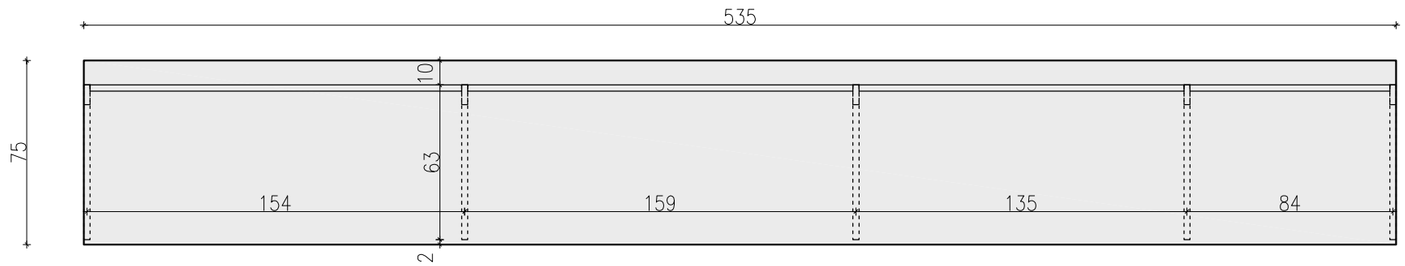

TLOCRT

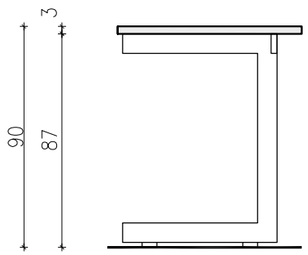

PRESJEK

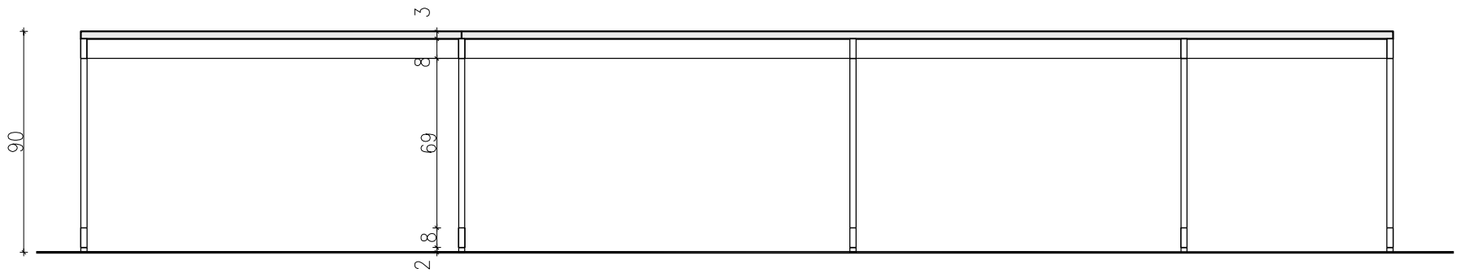

POGLED

NAZIV PROJEKTA:	ADAPTACIJA DIJELA KLINIČKOG ZAVODA ZA KEMIJU KBCSM	NARUČITELJ:	Klinički Bolnički Centar 'SESTRE MILOSRDNICE' Vinogradska cesta 29, 10000 Zagreb	FAZA IZRADE:	PROJEKT OPREME	
GRAĐEVINA:	KLINIČKI ZAVOD ZA KEMIJU prizemlje zgrade br. 31	IZVRŠITELJ:	ANINA D.O.O. ZA ARHITEKTURU GAJEVA 24, DUGA RESA	SADRŽAJ LISTA:	SHEME NAMJEŠTAJA	
LOKACIJA:	VINOGRADSKA CESTA 29, KBC Sestre milosrdnice k.č.br.2594/1, k.o. Črnomerec	GLAVNI PROJEKTANT:	ANA BOLJAR, d.i.a.	MJ : 1:25		
		SURADNIK:	ISKRA KIRIN, d.i.a.	ZOP: VLAB	RUJAN 2016	LIST: 22

PROJEKTIRANA OPREMA: LABORATORIJSKI PULT 70x400x90cm	OZNAKA: PU-02a	KOM: 04

OPIS: Pult je sastavljen od nosive čelične konstrukcije i melaminske radne ploče. Nosiva konstrukcija izrađena je od "C" nosača i horizontalnih prečki, sve od čeličnih profila pravokutnog presjeka 20mm x 80mm plastificirnih u boji po izboru projektanta (prikaz na listu br.21 ovog projekta). Melaminska radna ploča izrađena je od iverice klase E1, debljine 28mm, obostrano obložena folijom, prednja strana je zaobljena. Rubovi ploče kantiraju se ABS rubnom trakom debljine 2mm.

NAPOMENA 1: Izvesti prema detaljima i u dogovoru s projektantima.

NAPOMENA 2: Sve mjere kontrolirati u naravi!

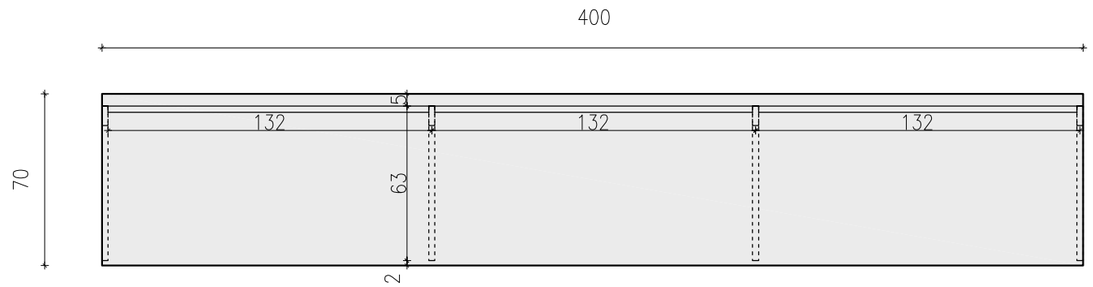

TLOCRT

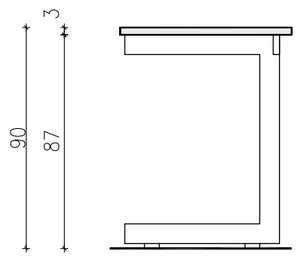

PRESJEK

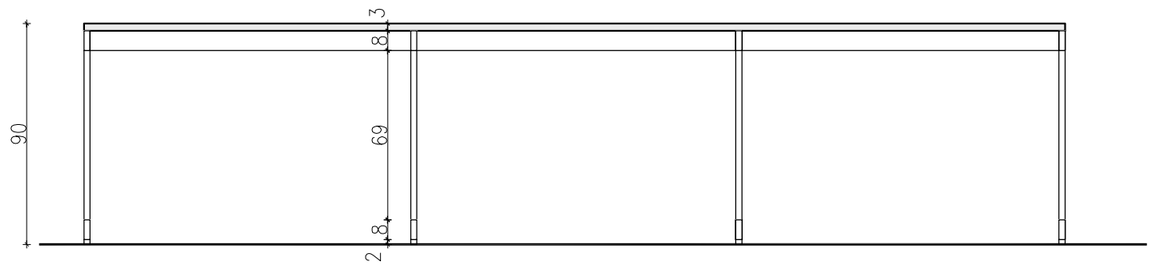

POGLED

NAZIV PROJEKTA:	ADAPTACIJA DIJELA KLINIČKOG ZAVODA ZA KEMIJU KBCSM	NARUČITELJ:	Klinički Bolnički Centar 'SESTRE MILOSRDNICE' Vinogradska cesta 29, 10000 Zagreb	FAZA IZRADE:	PROJEKT OPREME	
GRAĐEVINA:	KLINIČKI ZAVOD ZA KEMIJU prizemlje zgrade br. 31	IZVRŠITELJ:	ANINA D.O.O. ZA ARHITEKTURU GAJEVA 24, DUGA RESA	SADRŽAJ LISTA:	SHEME NAMJEŠTAJA	
LOKACIJA:	VINOGRADSKA CESTA 29, KBC Sestre milosrdnice k.č.br.2594/1, k.o. Črnomerec	GLAVNI PROJEKTANT:	ANA BOLJAR, d.i.a.	MJ : 1:25		
		SURADNIK:	ISKRA KIRIN, d.i.a.	ZOP: VLAB	RUJAN 2016	LIST: 23

PROJEKTIRANA OPREMA: LABORATORIJSKI PULT 70x400x90cm	OZNAKA: PU-02b	KOM: 02

OPIS: Pult je sastavljen od nosive čelične konstrukcije i melaminske radne ploče. Nosiva konstrukcija izrađena je od "C" nosača i horizontalnih prečki, sve od čeličnih profila pravokutnog presjeka 20mm x 80mm plastificirnih u boji po izboru projektanta (prikaz na listu br.21 ovog projekta). Melaminska radna ploča izrađena je od iverice klase E1, debljine 28mm, obostrano obložena folijom, prednja strana je zaobljena. Rubovi ploče kantiraju se ABS rubnom trakom debljine 2mm.

NAPOMENA 1: Izvesti prema detaljima i u dogovoru s projektantima.

NAPOMENA 2: Sve mjere kontrolirati u naravi!

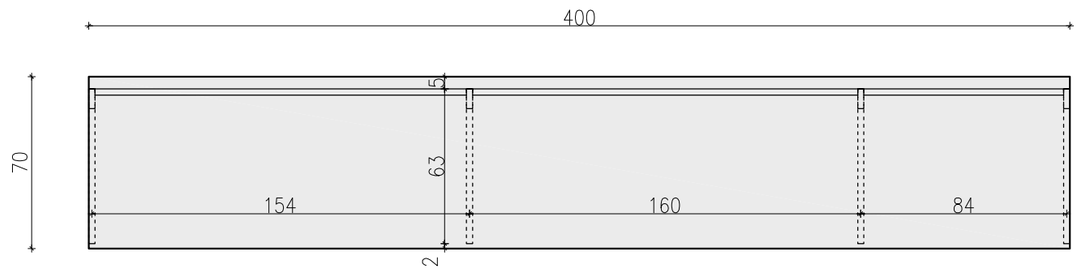

TLOCRT

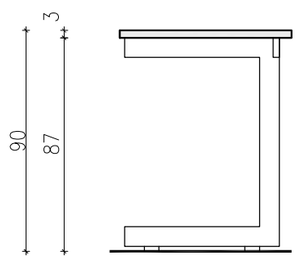

PRESJEK

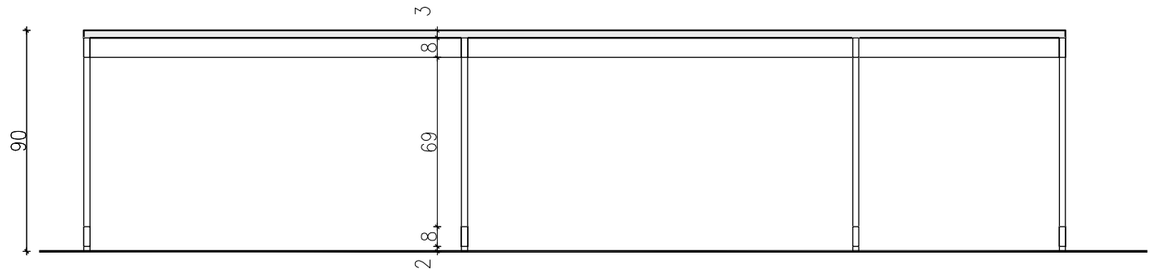

POGLED

NAZIV PROJEKTA:	ADAPTACIJA DIJELA KLINIČKOG ZAVODA ZA KEMIJU KBCSM	NARUČITELJ:	Klinički Bolnički Centar 'SESTRE MILOSRDNICE' Vinogradska cesta 29, 10000 Zagreb	FAZA IZRADE:	PROJEKT OPREME	
GRAĐEVINA:	KLINIČKI ZAVOD ZA KEMIJU prizemlje zgrade br. 31	IZVRŠITELJ:	ANINA D.O.O. ZA ARHITEKTURU GAJEVA 24, DUGA RESA	SADRŽAJ LISTA:	SHEME NAMJEŠTAJA	
LOKACIJA:	VINOGRADSKA CESTA 29, KBC Sestre milosrdnice k.č.br.2594/1, k.o. Črnomerec	GLAVNI PROJEKTANT:	ANA BOLJAR, d.i.a.	MJ : 1:25		
		SURADNIK:	ISKRA KIRIN, d.i.a.	ZOP: VLAB	RUJAN 2016	LIST: 24

PROJEKTIRANA OPREMA: LABORATORIJSKI PULT 70x165x90cm	OZNAKA: PU-03	KOM: 02

OPIS: Pult je sastavljen od nosive čelične konstrukcije i melaminske radne ploče. Nosiva konstrukcija izrađena je od "C" nosača i horizontalnih prečki, sve od čeličnih profila pravokutnog presjeka 20mm x 80mm plastificirnih u boji po izboru projektanta (prikaz na listu br.21 ovog projekta). Melaminska radna ploča izrađena je od iverice klase E1, debljine 28mm, obostrano obložena folijom, prednja strana je zaobljena. Rubovi ploče kantiraju se ABS rubnom trakom debljine 2mm.

NAPOMENA 1: Izvesti prema detaljima i u dogovoru s projektantima.

NAPOMENA 2: Sve mjere kontrolirati u naravi!

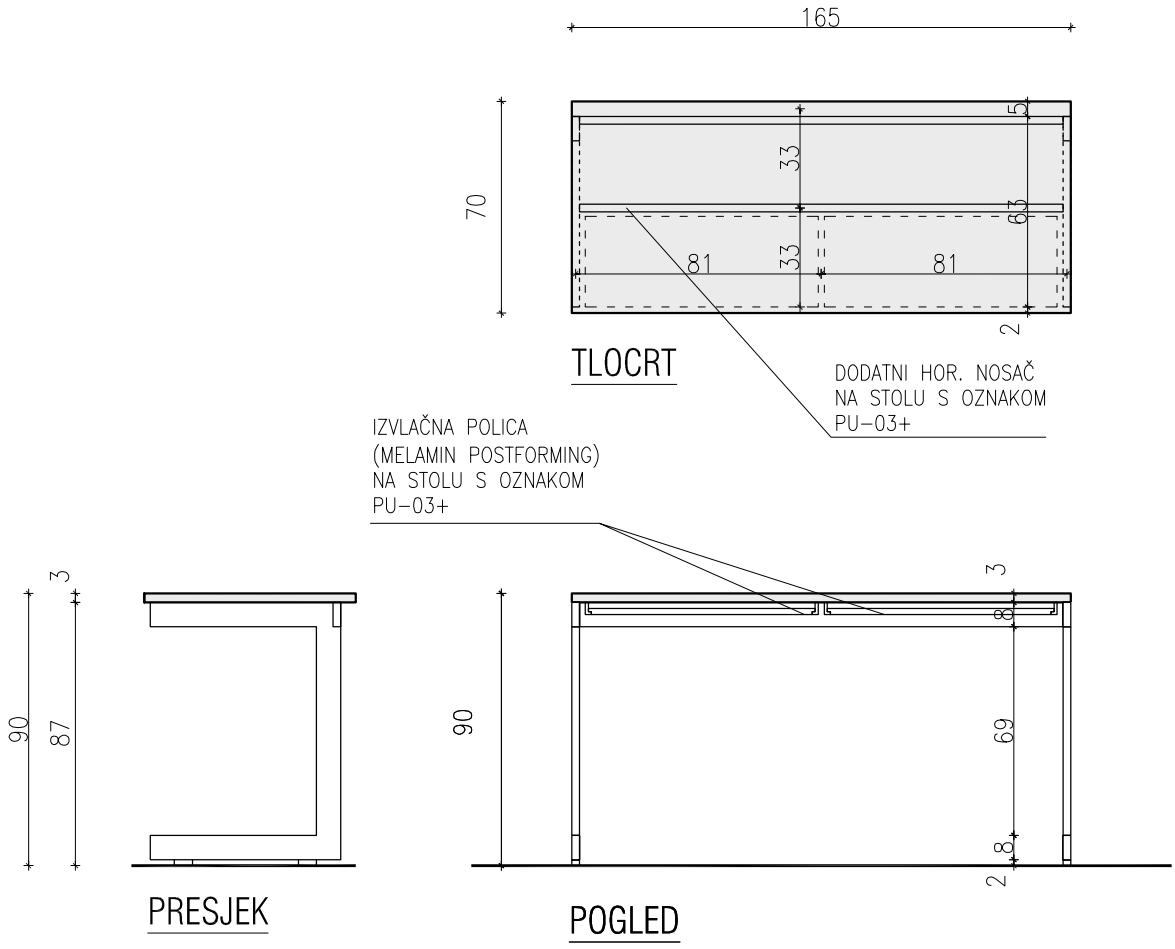

NAZIV PROJEKTA:	ADAPTACIJA DIJELA KLINIČKOG ZAVODA ZA KEMIJU KBCSM	NARUČITELJ:	Klinički Bolnički Centar 'SESTRE MILOSRDNICE' Vinogradska cesta 29, 10000 Zagreb	FAZA IZRADE:	PROJEKT OPREME		
GRAĐEVINA:	KLINIČKI ZAVOD ZA KEMIJU prizemlje zgrade br. 31	IZVRŠITELJ:	ANINA D.O.O. ZA ARHITEKTURU GAJEVA 24, DUGA RESA	SADRŽAJ LISTA:	SHEME NAMJEŠTAJA		
LOKACIJA:	VINOGRADSKA CESTA 29, KBC Sestre milosrdnice k.č.br.2594/1, k.o. Črnomerec	GLAVNI PROJEKTANT:	ANA BOLJAR, d.i.a.	MJ :	1:25		
		SURADNIK:	ISKRA KIRIN, d.i.a.	ZOP: VLAB	RUJAN 2016	LIST:	25

PROJEKTIRANA OPREMA: LABORATORIJSKI PULT 65x175x90cm	OZNAKA: PU-04	KOM: 04

OPIS: Pult je sastavljen od nosive čelične konstrukcije i melaminske radne ploče. Nosiva konstrukcija izrađena je od "C" nosača i horizontalnih prečki, sve od čeličnih profila pravokutnog presjeka 20mm x 80mm plastificirnih u boji po izboru projektanta (prikaz na listu br.21 ovog projekta). Melaminska radna ploča izrađena je od iverice klase E1, debljine 28mm, obostrano obložena folijom, prednja strana je zaobljena. Rubovi ploče kantiraju se ABS rubnom trakom debljine 2mm.

NAPOMENA 1: Izvesti prema detaljima i u dogovoru s projektantima.

NAPOMENA 2: Sve mjere kontrolirati u naravi!

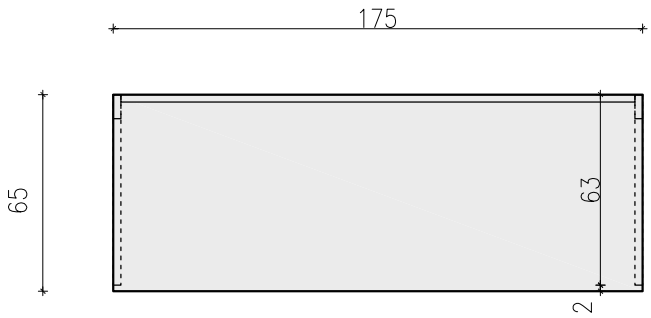

TLOCRT

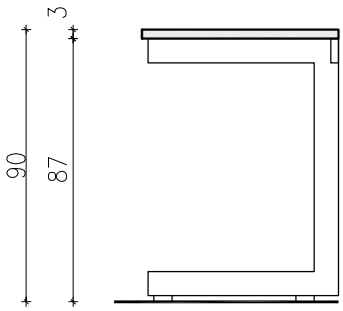

PRESJEK

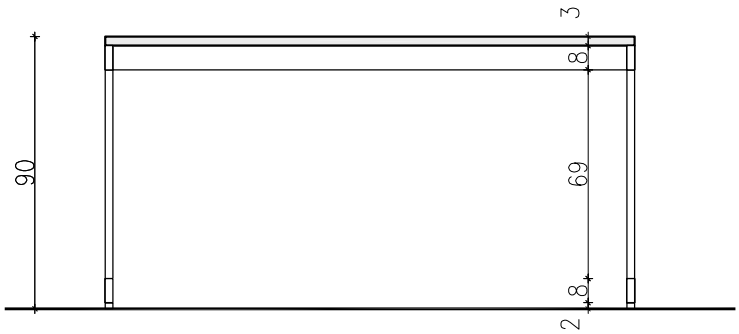

POGLED

NAZIV PROJEKTA:	ADAPTACIJA DIJELA KLINIČKOG ZAVODA ZA KEMIJU KBCSM	NARUČITELJ:	Klinički Bolnički Centar 'SESTRE MILOSRDNICE' Vinogradska cesta 29, 10000 Zagreb	FAZA IZRADE:	PROJEKT OPREME		
GRAĐEVINA:	KLINIČKI ZAVOD ZA KEMIJU prizemlje zgrade br. 31	IZVRŠITELJ:	ANINA D.O.O. ZA ARHITEKTURU GAJEVA 24, DUGA RESA	SADRŽAJ LISTA:	SHEME NAMJEŠTAJA		
LOKACIJA:	VINOGRADSKA CESTA 29, KBC Sestre milosrdnice k.č.br.2594/1, k.o. Črnomerec	GLAVNI PROJEKTANT:	ANA BOLJAR, d.i.a.	MJ :	1:25		
		SURADNIK:	ISKRA KIRIN, d.i.a.	ZOP: VLAB	RUJAN 2016	LIST:	26

PROJEKTIRANA OPREMA: LABORATORIJSKI PULT 70x230x90cm	OZNAKA: PU-05	KOM: 06

OPIS: Pult je sastavljen od nosive čelične konstrukcije i melaminske radne ploče. Nosiva konstrukcija izrađena je od "C" nosača i horizontalnih prečki, sve od čeličnih profila pravokutnog presjeka 20mm x 80mm plastificirnih u boji po izboru projektanta (prikaz na listu br.21 ovog projekta). Melaminska radna ploča izrađena je od iverice klase E1, debljine 28mm, obostrano obložena folijom, prednja strana je zaobljena. Rubovi ploče kantiraju se ABS rubnom trakom debljine 2mm.

NAPOMENA 1: Izvesti prema detaljima i u dogovoru s projektantima.

NAPOMENA 2: Sve mjere kontrolirati u naravi!

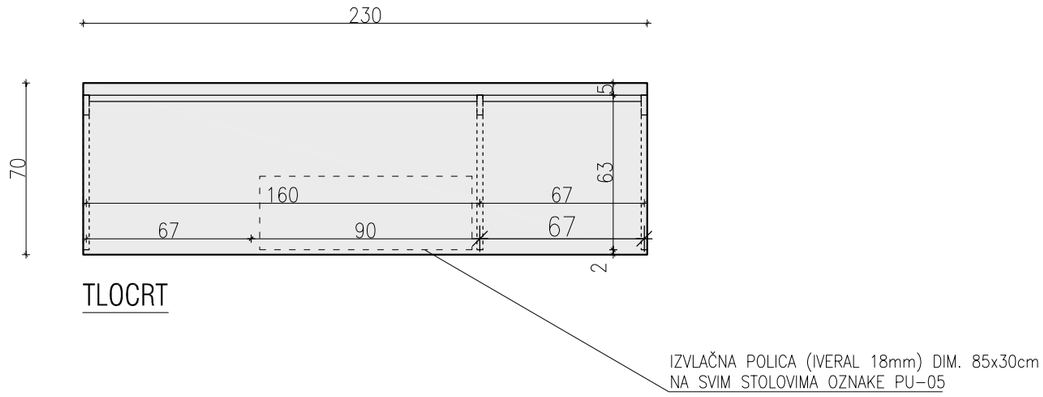

TLOCRT

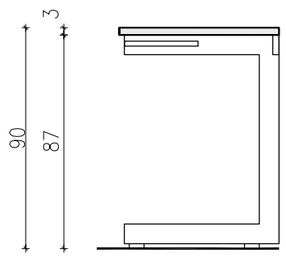

PRESJEK

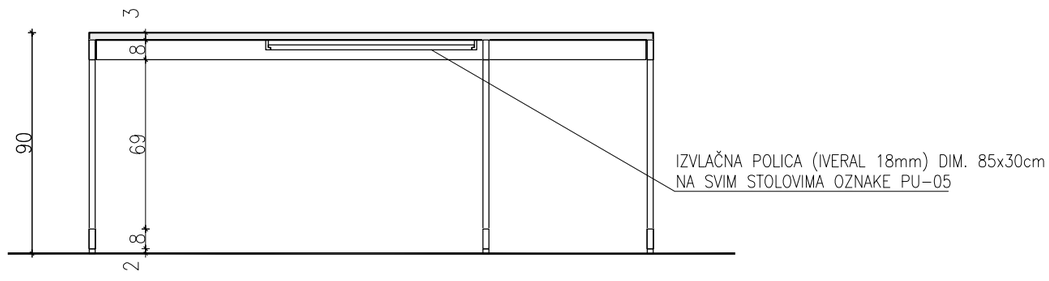

POGLED

NAZIV PROJEKTA:	ADAPTACIJA DIJELA KLINIČKOG ZAVODA ZA KEMIJU KBCSM	NARUČITELJ:	Klinički Bolnički Centar 'SESTRE MILOSRDNICE' Vinogradska cesta 29, 10000 Zagreb	FAZA IZRADE:	PROJEKT OPREME	
GRAĐEVINA:	KLINIČKI ZAVOD ZA KEMIJU prizemlje zgrade br. 31	IZVRŠITELJ:	ANINA D.O.O. ZA ARHITEKTURU GAJEVA 24, DUGA RESA	SADRŽAJ LISTA:	SHEME NAMJEŠTAJA	
LOKACIJA:	VINOGRADSKA CESTA 29, KBC Sestre milosrdnice k.č.br.2594/1, k.o. Črnomerec	GLAVNI PROJEKTANT:	ANA BOLJAR, d.i.a.	MJ : 1:25		
		SURADNIK:	ISKRA KIRIN, d.i.a.	ZOP: VLAB	RUJAN 2016	LIST: 27

PROJEKTIRANA OPREMA: LABORATORIJSKI PULT 70x150x90cm	OZNAKA: PU-06	KOM: 02

OPIS: Pult je sastavljen od nosive čelične konstrukcije i melaminske radne ploče. Nosiva konstrukcija izrađena je od "C" nosača i horizontalnih prečki, sve od čeličnih profila pravokutnog presjeka 20mm x 80mm plastificirnih u boji po izboru projektanta (prikaz na listu br.21 ovog projekta). Melaminska radna ploča izrađena je od iverice klase E1, debljine 28mm, obostrano obložena folijom, prednja strana je zaobljena. Rubovi ploče kantiraju se ABS rubnom trakom debljine 2mm.

NAPOMENA 1: Izvesti prema detaljima i u dogovoru s projektantima.

NAPOMENA 2: Sve mjere kontrolirati u naravi!

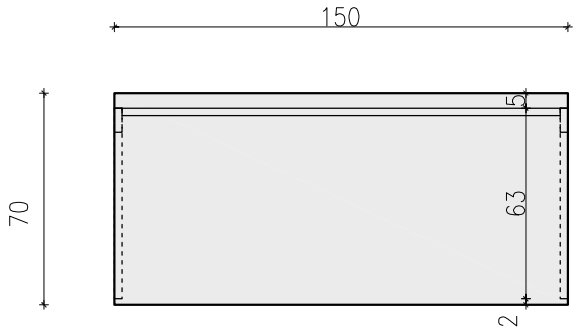

TLOCRT

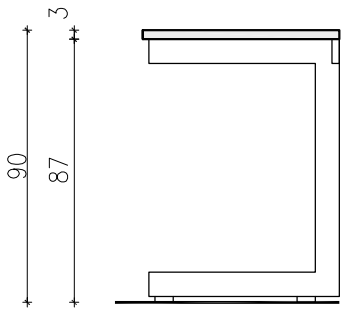

PRESJEK

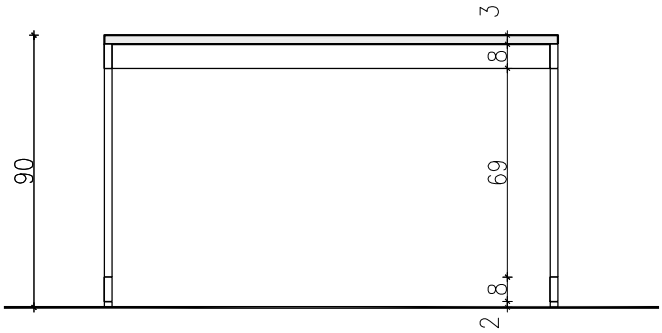

POGLED

NAZIV PROJEKTA:	ADAPTACIJA DIJELA KLINIČKOG ZAVODA ZA KEMIJU KBCSM	NARUČITELJ:	Klinički Bolnički Centar 'SESTRE MILOSRDNICE' Vinogradska cesta 29, 10000 Zagreb	FAZA IZRADE:	PROJEKT OPREME		
GRAĐEVINA:	KLINIČKI ZAVOD ZA KEMIJU prizemlje zgrade br. 31	IZVRŠITELJ:	ANINA D.O.O. ZA ARHITEKTURU GAJEVA 24, DUGA RESA	SADRŽAJ LISTA:	SHEME NAMJEŠTAJA		
LOKACIJA:	VINOGRADSKA CESTA 29, KBC Sestre milosrdnice k.č.br.2594/1, k.o. Črnomerec	GLAVNI PROJEKTANT:	ANA BOLJAR, d.i.a.	MJ :	1:25		
		SURADNIK:	ISKRA KIRIN, d.i.a.	ZOP: VLAB	RUJAN 2016	LIST:	28

PROJEKTIRANA OPREMA: LABORATORIJSKI PULT 70x275x90cm	OZNAKA: PU-07	KOM: 01

OPIS: Pult je sastavljen od nosive čelične konstrukcije i melaminske radne ploče. Nosiva konstrukcija izrađena je od "C" nosača i horizontalnih prečki, sve od čeličnih profila pravokutnog presjeka 20mm x 80mm plastificirnih u boji po izboru projektanta (prikaz na listu br.21 ovog projekta). Melaminska radna ploča izrađena je od iverice klase E1, debljine 28mm, obostrano obložena folijom, prednja strana je zaobljena. Rubovi ploče kantiraju se ABS rubnom trakom debljine 2mm.

NAPOMENA 1: Izvesti prema detaljima i u dogovoru s projektantima.

NAPOMENA 2: Sve mjere kontrolirati u naravi!

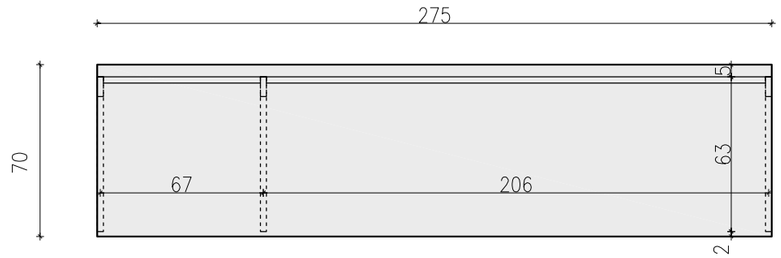

TLOCRT

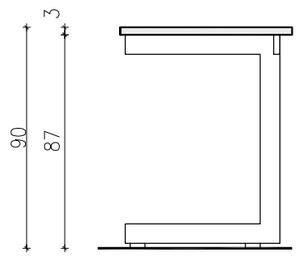

PRESJEK

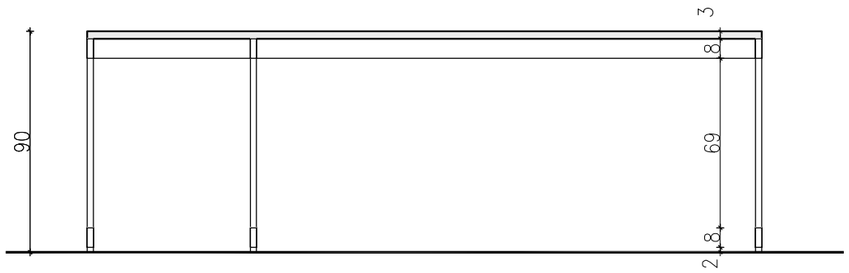

POGLED

NAZIV PROJEKTA:	ADAPTACIJA DIJELA KLINIČKOG ZAVODA ZA KEMIJU KBCSM	NARUČITELJ:	Klinički Bolnički Centar 'SESTRE MILOSRDNICE' Vinogradska cesta 29, 10000 Zagreb	FAZA IZRADE:	PROJEKT OPREME	
GRAĐEVINA:	KLINIČKI ZAVOD ZA KEMIJU prizemlje zgrade br. 31	IZVRŠITELJ:	ANINA D.O.O. ZA ARHITEKTURU GAJEVA 24, DUGA RESA	SADRŽAJ LISTA:	SHEME NAMJEŠTAJA	
LOKACIJA:	VINOGRADSKA CESTA 29, KBC Sestre milosrdnice k.č.br.2594/1, k.o. Črnomerec	GLAVNI PROJEKTANT:	ANA BOLJAR, d.i.a.	MJ : 1:25		
		SURADNIK:	ISKRA KIRIN, d.i.a.	ZOP: VLAB	RUJAN 2016	LIST: 29

PROJEKTIRANA OPREMA: RADNI STOL 88x265x70cm	OZNAKA: ST-01	KOM: 01

OPIS: Stol je sastavljen od nosive čelične konstrukcije i melaminske radne ploče. Nosiva konstrukcija izrađena je od plastificiranih čeličnih profila pravokutnog presjeka 20mm x 80mm i horizontalnih prečki dim. 20mm x 80mm. Melaminska radna ploča izrađena je od iverice klase E1, debljine 28mm, obostrano obložena folijom, prednja strana je zaobljena. Rubovi ploče kantiraju se ABS rubnom trakom debljine 2mm.

NAPOMENA 1: Izvesti prema detaljima i u dogovoru s projektantima.

NAPOMENA 2: Sve mjere kontrolirati u naravi!

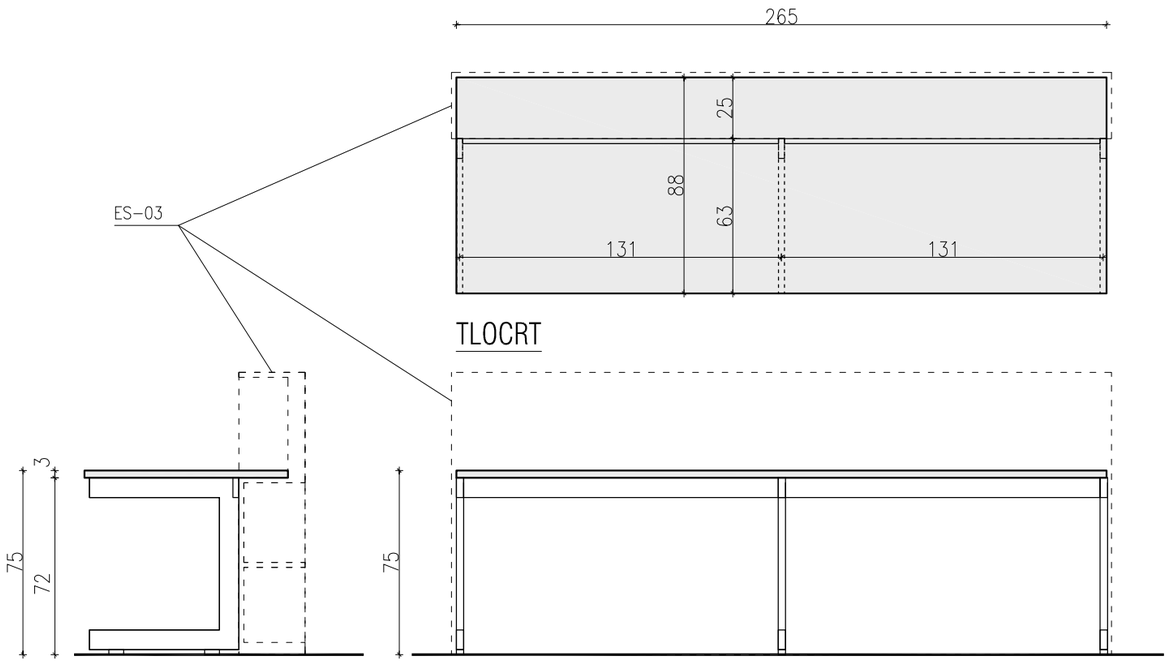

NAZIV PROJEKTA:	ADAPTACIJA DIJELA KLINIČKOG ZAVODA ZA KEMIJU KBCSM	NARUČITELJ:	Klinički Bolnički Centar 'SESTRE MILOSRDNICE' Vinogradska cesta 29, 10000 Zagreb	FAZA IZRADE:	PROJEKT OPREME	
GRAĐEVINA:	KLINIČKI ZAVOD ZA KEMIJU prizemlje zgrade br. 31	IZVRŠITELJ:	ANINA D.O.O. ZA ARHITEKTURU GAJEVA 24, DUGA RESA	SADRŽAJ LISTA:	SHEME NAMJEŠTAJA	
LOKACIJA:	VINOGRADSKA CESTA 29, KBC Sestre milosrdnice k.č.br.2594/1, k.o. Črnomerec	GLAVNI PROJEKTANT:	ANA BOLJAR, d.i.a.	MJ : 1:25		
		SURADNIK:	ISKRA KIRIN, d.i.a.	ZOP: VLAB	RUJAN 2016	LIST: 30

PROJEKTIRANA OPREMA: RADNI STOL 70x150x70cm	OZNAKA: ST-02	KOM: 01

OPIS: Stol je sastavljen od nosive čelične konstrukcije i melaminske radne ploče. Nosiva konstrukcija izrađena je od plastificiranih čeličnih profila pravokutnog presjeka 20mm x 80mm i horizontalnih prečki dim. 20mm x 80mm. Melaminska radna ploča izrađena je od iverice klase E1, debljine 28mm, obostrano obložena folijom, prednja strana je zaobljena. Rubovi ploče kantiraju se ABS rubnom trakom debljine 2mm.

NAPOMENA 1: Izvesti prema detaljima i u dogovoru s projektantima.

NAPOMENA 2: Sve mjere kontrolirati u naravi!

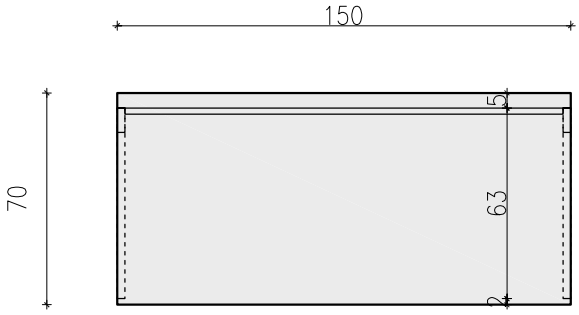

TLOCRT

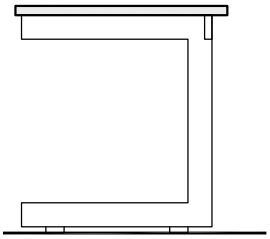

PRESJEK

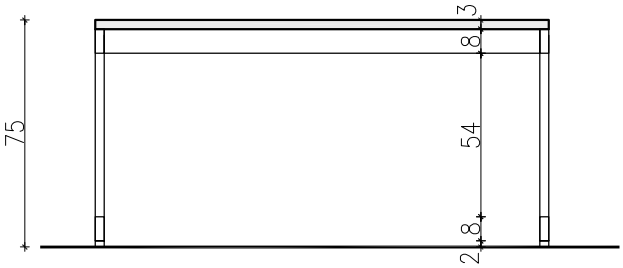

POGLED

NAZIV PROJEKTA:	ADAPTACIJA DIJELA KLINIČKOG ZAVODA ZA KEMIJU KBCSM	NARUČITELJ:	Klinički Bolnički Centar 'SESTRE MILOSRDNICE' Vinogradska cesta 29, 10000 Zagreb	FAZA IZRADE:	PROJEKT OPREME		
GRAĐEVINA:	KLINIČKI ZAVOD ZA KEMIJU prizemlje zgrade br. 31	IZVRŠITELJ:	ANINA D.O.O. ZA ARHITEKTURU GAJEVA 24, DUGA RESA	SADRŽAJ LISTA:	SHEME NAMJEŠTAJA		
LOKACIJA:	VINOGRADSKA CESTA 29, KBC Sestre milosrdnice k.č.br.2594/1, k.o. Črnomerec	GLAVNI PROJEKTANT:	ANA BOLJAR, d.i.a.	MJ :	1:25		
		SURADNIK:	ISKRA KIRIN, d.i.a.	ZOP: VLAB	RUJAN 2016	LIST:	31

PROJEKTIRANA OPREMA: RADNI STOL 70x260x70cm	OZNAKA: ST-03	KOM: 02

OPIS: Stol je sastavljen od nosive čelične konstrukcije i melaminske radne ploče. Nosiva konstrukcija izrađena je od plastificiranih čeličnih profila pravokutnog presjeka 20mm x 80mm i horizontalnih prečki dim. 20mm x 80mm. Melaminska radna ploča izrađena je od iverice klase E1, debljine 28mm, obostrano obložena folijom, prednja strana je zaobljena. Rubovi ploče kantiraju se ABS rubnom trakom debljine 2mm.

NAPOMENA 1: Izvesti prema detaljima i u dogovoru s projektantima.

NAPOMENA 2: Sve mjere kontrolirati u naravi!

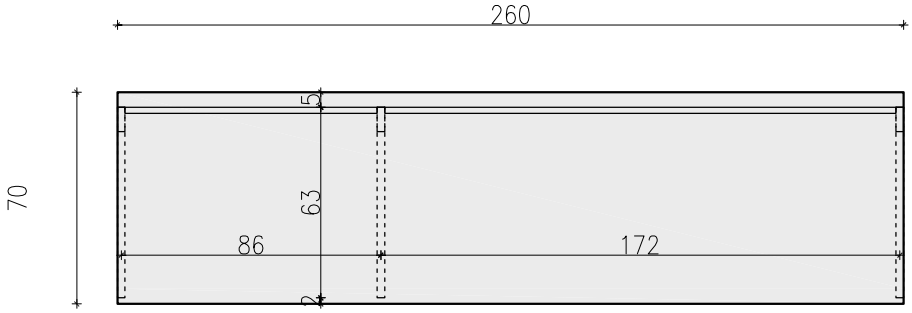

TLOCRT

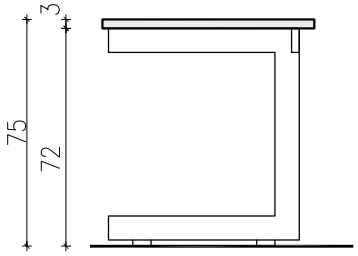

PRESJEK

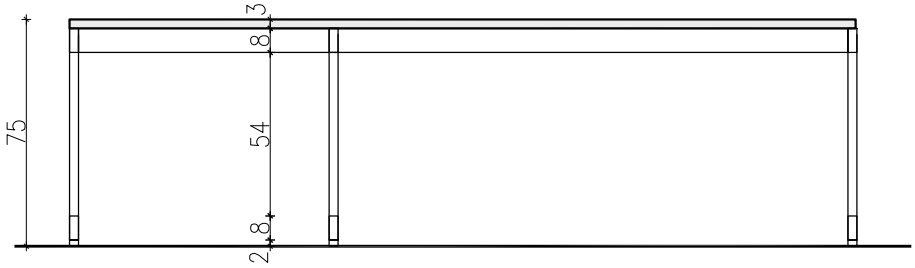

POGLED

NAZIV PROJEKTA:	ADAPTACIJA DIJELA KLINIČKOG ZAVODA ZA KEMIJU KBCSM	NARUČITELJ:	Klinički Bolnički Centar 'SESTRE MILOSRDNICE' Vinogradska cesta 29, 10000 Zagreb	FAZA IZRADE:	PROJEKT OPREME		
GRAĐEVINA:	KLINIČKI ZAVOD ZA KEMIJU prizemlje zgrade br. 31	IZVRŠITELJ:	ANINA D.O.O. ZA ARHITEKTURU GAJEVA 24, DUGA RESA	SADRŽAJ LISTA:	SHEME NAMJEŠTAJA		
LOKACIJA:	VINOGRADSKA CESTA 29, KBC Sestre milosrdnice k.č.br.2594/1, k.o. Črnomerec	GLAVNI PROJEKTANT:	ANA BOLJAR, d.i.a.	MJ :	1:25		
		SURADNIK:	ISKRA KIRIN, d.i.a.	ZOP: VLAB	RUJAN 2016	LIST:	32

PROJEKTIRANA OPREMA: RADNI STOL 70x410x70cm	OZNAKA: ST-04	KOM: 01

OPIS: Stol je sastavljen od nosive čelične konstrukcije i melaminske radne ploče. Nosiva konstrukcija izrađena je od plastificiranih čeličnih profila pravokutnog presjeka 20mm x 80mm i horizontalnih prečki dim. 20mm x 80mm. Melaminska radna ploča izrađena je od iverice klase E1, debljine 28mm, obostrano obložena folijom, prednja strana je zaobljena. Rubovi ploče kantiraju se ABS rubnom trakom debljine 2mm.

NAPOMENA 1: Izvesti prema detaljima i u dogovoru s projektantima.

NAPOMENA 2: Sve mjere kontrolirati u naravi!

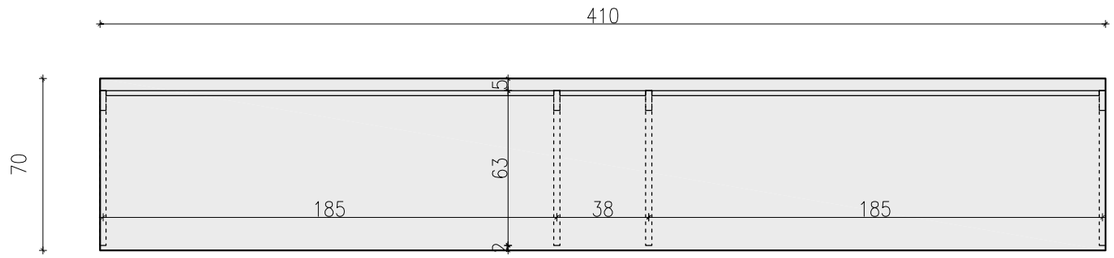

TLOCRT

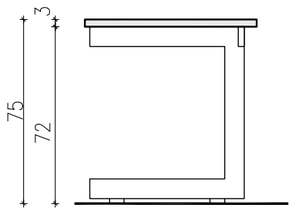

PRESJEK

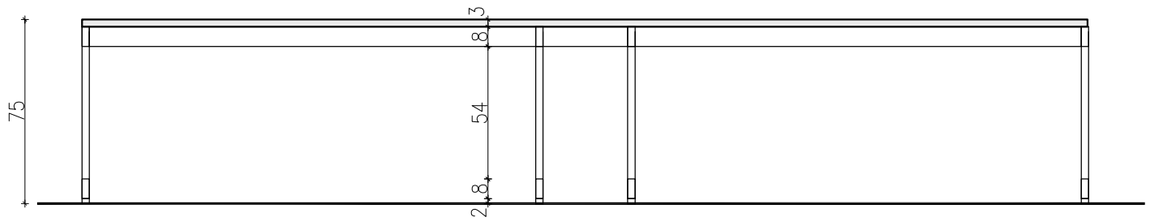

POGLED

NAZIV PROJEKTA:	ADAPTACIJA DIJELA KLINIČKOG ZAVODA ZA KEMIJU KBCSM	NARUČITELJ:	Klinički Bolnički Centar 'SESTRE MILOSRDNICE' Vinogradska cesta 29, 10000 Zagreb	FAZA IZRADE:	PROJEKT OPREME	
GRAĐEVINA:	KLINIČKI ZAVOD ZA KEMIJU prizemlje zgrade br. 31	IZVRŠITELJ:	ANINA D.O.O. ZA ARHITEKTURU GAJEVA 24, DUGA RESA	SADRŽAJ LISTA:	SHEME NAMJEŠTAJA	
LOKACIJA:	VINOGRADSKA CESTA 29, KBC Sestre milosrdnice k.č.br.2594/1, k.o. Črnomerec	GLAVNI PROJEKTANT:	ANA BOLJAR, d.i.a.	MJ : 1:25		
		SURADNIK:	ISKRA KIRIN, d.i.a.	ZOP: VLAB	RUJAN 2016	LIST: 33

PROJEKTIRANA OPREMA: RADNI STOL 70x350x70cm	OZNAKA: ST-05	KOM: 01

OPIS: Stol je sastavljen od nosive čelične konstrukcije i melaminske radne ploče. Nosiva konstrukcija izrađena je od plastificiranih čeličnih profila pravokutnog presjeka 20mm x 80mm i horizontalnih prečki dim. 20mm x 80mm. Melaminska radna ploča izrađena je od iverice klase E1, debljine 28mm, obostrano obložena folijom, prednja strana je zaobljena. Rubovi ploče kantiraju se ABS rubnom trakom debljine 2mm.

NAPOMENA 1: Izvesti prema detaljima i u dogovoru s projektantima.

NAPOMENA 2: Sve mjere kontrolirati u naravi!

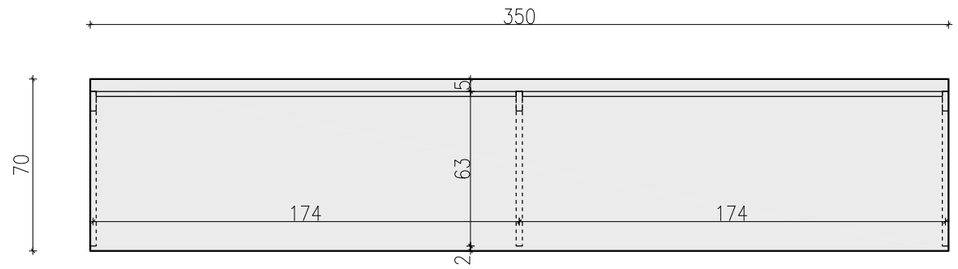

TLOCRT

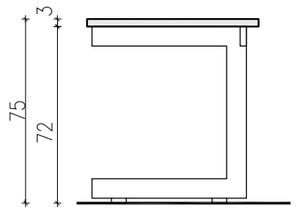

PRESJEK

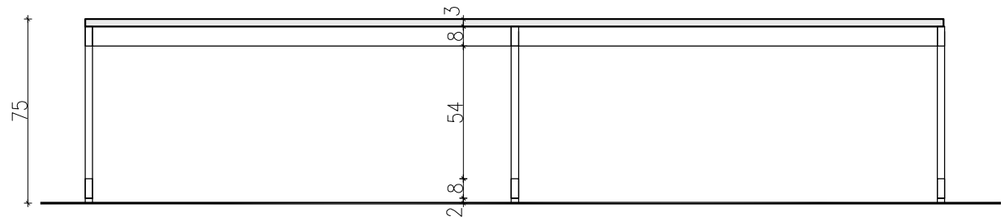

POGLED

NAZIV PROJEKTA:	ADAPTACIJA DIJELA KLINIČKOG ZAVODA ZA KEMIJU KBCSM	NARUČITELJ:	Klinički Bolnički Centar 'SESTRE MILOSRDNICE' Vinogradska cesta 29, 10000 Zagreb	FAZA IZRADE:	PROJEKT OPREME	
GRAĐEVINA:	KLINIČKI ZAVOD ZA KEMIJU prizemlje zgrade br. 31	IZVRŠITELJ:	ANINA D.O.O. ZA ARHITEKTURU GAJEVA 24, DUGA RESA	SADRŽAJ LISTA:	SHEME NAMJEŠTAJA	
LOKACIJA:	VINOGRADSKA CESTA 29, KBC Sestre milosrdnice k.č.br.2594/1, k.o. Črnomerec	GLAVNI PROJEKTANT:	ANA BOLJAR, d.i.a.	MJ : 1:25		
		SURADNIK:	ISKRA KIRIN, d.i.a.	ZOP: VLAB	RUJAN 2016	LIST: 34

PROJEKTIRANA OPREMA: PREKLOPNI STOL, 55x120cm	OZNAKA: PS-01	KOM: 01

OPIS: Stol se sastoji od dvije istovjetne plohe montirane vertikalno na zid pomoću odgovarajućih pričvrsnih elemenata. Prednja ploha se zakreće za 90 stupnjeva u horizontalni položaj, pomoću odgovarajućeg okova za preklopne stolove od inoxa. Plohe se izvode od iverice debljine 18 mm obrađene melaminskom folijom debljine 0,4 mm u boji po izboru projektanta. Rubovi ploče kantiraju se ABS rubnom trakom debljine 2mm.

NAPOMENA 1: Izvesti prema detaljima i u dogovoru s projektantima.

NAPOMENA 2: Sve mjere kontrolirati u naravi!

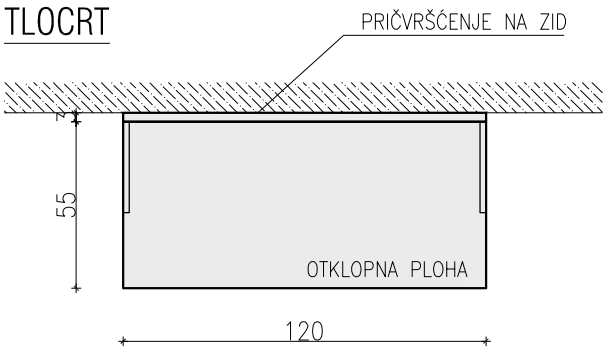

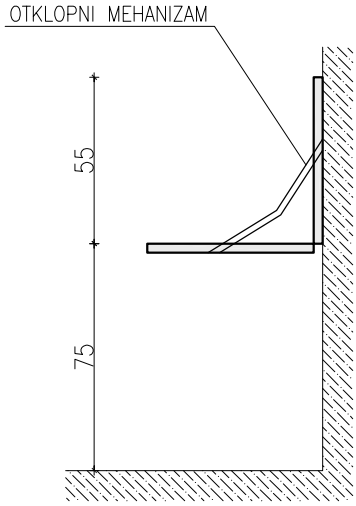

PRESJEK

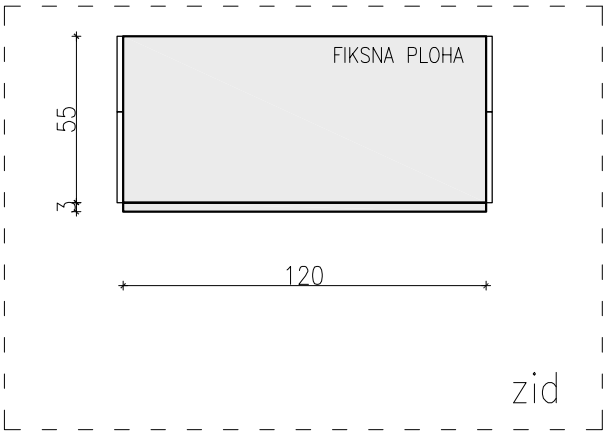

POGLED

NAZIV PROJEKTA:	ADAPTACIJA DIJELA KLINIČKOG ZAVODA ZA KEMIJU KBCSM	NARUČITELJ:	Klinički Bolnički Centar 'SESTRE MILOSRDNICE' Vinogradska cesta 29, 10000 Zagreb	FAZA IZRADE:	PROJEKT OPREME		
GRAĐEVINA:	KLINIČKI ZAVOD ZA KEMIJU prizemlje zgrade br. 31	IZVRŠITELJ:	ANINA D.O.O. ZA ARHITEKTURU GAJEVA 24, DUGA RESA	SADRŽAJ LISTA:	SHEME NAMJEŠTAJA		
LOKACIJA:	VINOGRADSKA CESTA 29, KBC Sestre milosrdnice k.č.br.2594/1, k.o. Črnomerec	GLAVNI PROJEKTANT:	ANA BOLJAR, d.i.a.	MJ :	1:25		
		SURADNIK:	ISKRA KIRIN, d.i.a.	ZOP: VLAB	RUJAN 2016	LIST:	35

PROJEKTIRANA OPREMA: PREKLOPNI STOL, 55x80cm	OZNAKA: PS-02	KOM: 01

OPIS: Stol se sastoji od dvije istovjetne plohe montirane vertikalno na zid pomoću odgovarajućih pričvrsnih elemenata. Prednja ploha se zakreće za 90 stupnjeva u horizontalni položaj, pomoću odgovarajućeg okova za preklopne stolove od inoxa. Plohe se izvode od iverice debljine 18 mm obrađene melaminskom folijom debljine 0,4 mm u boji po izboru projektanta. Rubovi ploče kantiraju se ABS rubnom trakom debljine 2mm.

NAPOMENA 1: Izvesti prema detaljima i u dogovoru s projektantima.

NAPOMENA 2: Sve mjere kontrolirati u naravi!

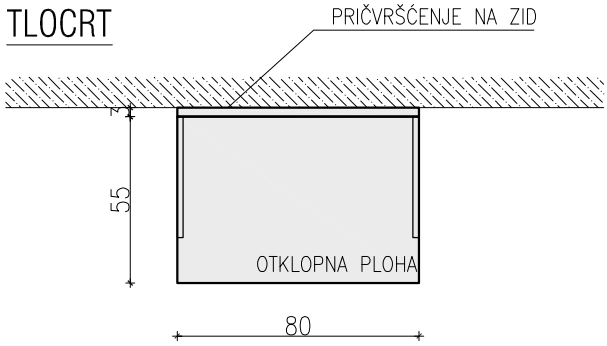

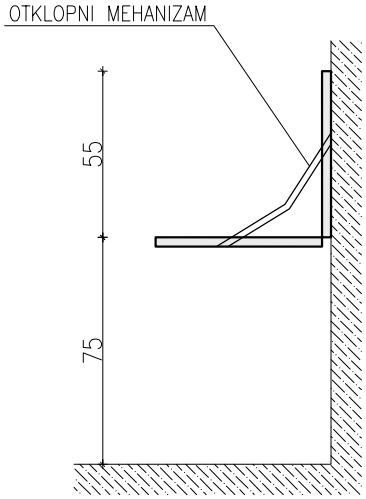

PRESJEK

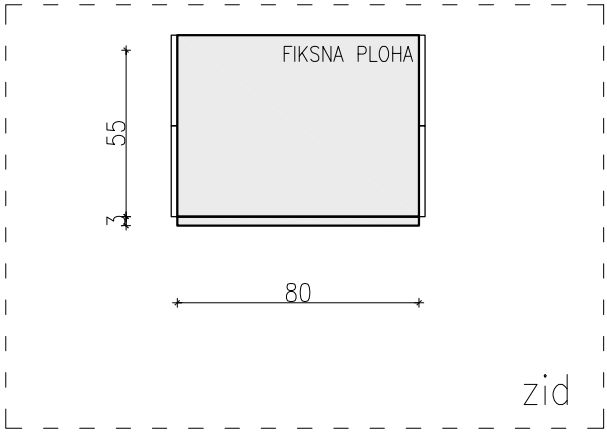

POGLED

NAZIV PROJEKTA:	ADAPTACIJA DIJELA KLINIČKOG ZAVODA ZA KEMIJU KBCSM	NARUČITELJ:	Klinički Bolnički Centar 'SESTRE MILOSRDNICE' Vinogradska cesta 29, 10000 Zagreb	FAZA IZRADE:	PROJEKT OPREME		
GRAĐEVINA:	KLINIČKI ZAVOD ZA KEMIJU prizemlje zgrade br. 31	IZVRŠITELJ:	ANINA D.O.O. ZA ARHITEKTURU GAJEVA 24, DUGA RESA	SADRŽAJ LISTA:	SHEME NAMJEŠTAJA		
LOKACIJA:	VINOGRADSKA CESTA 29, KBC Sestre milosrdnice k.č.br.2594/1, k.o. Črnomerec	GLAVNI PROJEKTANT:	ANA BOLJAR, d.i.a.	MJ :	1:25		
		SURADNIK:	ISKRA KIRIN, d.i.a.	ZOP: VLAB	RUJAN 2016	LIST:	36

PROJEKTIRANA OPREMA: FIKSNI STOL, 50x155cm	OZNAKA: FS-01	KOM: 01

OPIS: Nosiva konstrukcija stola sastoji se od čeličnog okvira jednakih gabarita kao i veličina stolne plohe. Montaža konstrukcije na obodne zidove (stol je s tri strane omeđen GK zidovima). Sve od čeličnih "L" profila dim. 60mm x 60mm. Spojevi profila vareni. Zaštita profila plastifikacijom u boji po izboru projektanta.

NAPOMENA 1: Izvesti prema detaljima i u dogovoru s projektantima.

NAPOMENA 2: Sve mjere kontrolirati u naravi!

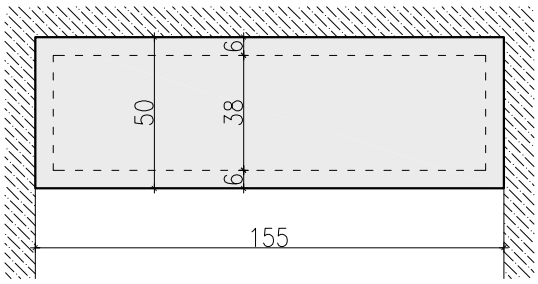

TLOCRT

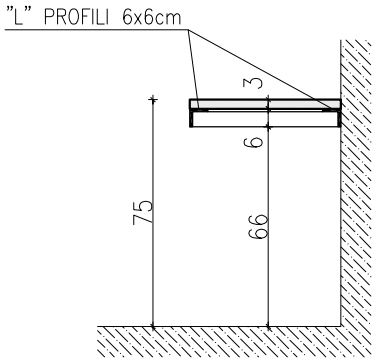

PRESJEK

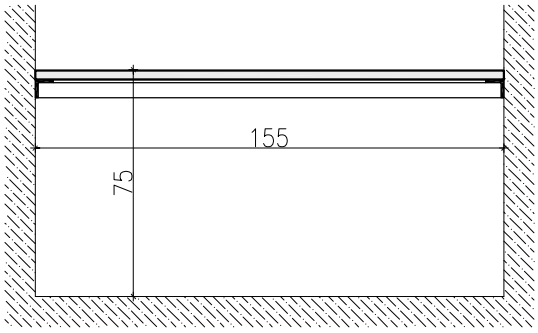

POGLED

NAZIV PROJEKTA:	ADAPTACIJA DIJELA KLINIČKOG ZAVODA ZA KEMIJU KBCSM	NARUČITELJ:	Klinički Bolnički Centar 'SESTRE MILOSRDNICE' Vinogradska cesta 29, 10000 Zagreb	FAZA IZRADE:	PROJEKT OPREME		
GRAĐEVINA:	KLINIČKI ZAVOD ZA KEMIJU prizemlje zgrade br. 31	IZVRŠITELJ:	ANINA D.O.O. ZA ARHITEKTURU GAJEVA 24, DUGA RESA	SADRŽAJ LISTA:	SHEME NAMJEŠTAJA		
LOKACIJA:	VINOGRADSKA CESTA 29, KBC Sestre milosrdnice k.č.br.2594/1, k.o. Črnomerec	GLAVNI PROJEKTANT:	ANA BOLJAR, d.i.a.	MJ :	1:25		
		SURADNIK:	ISKRA KIRIN, d.i.a.	ZOP: VLAB	RUJAN 2016	LIST:	37

PROJEKTIRANA OPREMA: PREKLOPNI STOL STOL 40x85cm	OZNAKA: FS-02	KOM: 01

OPIS: Nosiva konstrukcija stola sastoji se od čeličnog okvira jednakih gabarita kao i veličina stolne plohe. Montaža konstrukcije na obodne zidove (stol je s tri strane omeđen GK zidovima). Sve od čeličnih "L" profila dim. 60mm x 60mm. Spojevi profila vareni. Zaštita profila plastifikacijom u boji po izboru projektanta.

NAPOMENA 1: Izvesti prema detaljima i u dogovoru s projektantima.

NAPOMENA 2: Sve mjere kontrolirati u naravi!

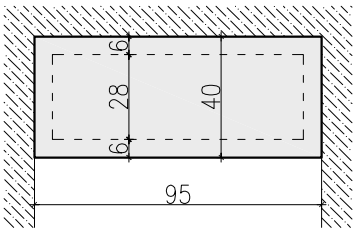

TLOCRT

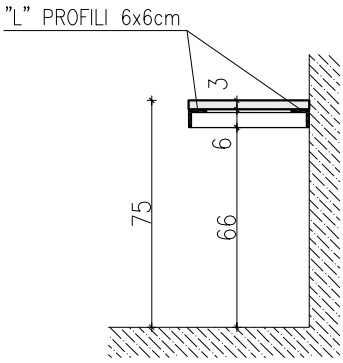

PRESJEK

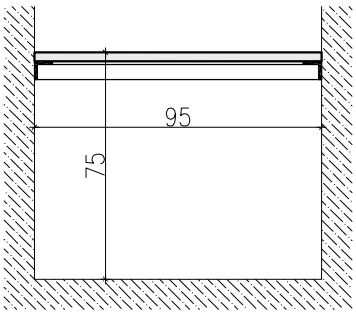

POGLED

NAZIV PROJEKTA:	ADAPTACIJA DIJELA KLINIČKOG ZAVODA ZA KEMIJU KBCSM	NARUČITELJ:	Klinički Bolnički Centar 'SESTRE MILOSRDNICE' Vinogradska cesta 29, 10000 Zagreb	FAZA IZRADE:	PROJEKT OPREME		
GRAĐEVINA:	KLINIČKI ZAVOD ZA KEMIJU prizemlje zgrade br. 31	IZVRŠITELJ:	ANINA D.O.O. ZA ARHITEKTURU GAJEVA 24, DUGA RESA	SADRŽAJ LISTA:	SHEME NAMJEŠTAJA		
LOKACIJA:	VINOGRADSKA CESTA 29, KBC Sestre milosrdnice k.č.br.2594/1, k.o. Črnomerec	GLAVNI PROJEKTANT:	ANA BOLJAR, d.i.a.	MJ :	1:25		
		SURADNIK:	ISKRA KIRIN, d.i.a.	ZOP: VLAB	RUJAN 2016	LIST:	38

PROJEKTIRANA OPREMA: KLUPA, 50x120x45cm	OZNAKA: KL-01	KOM: 01

OPIS: Nosiva konstrukcija od horizontalni prečki postavljenih s donje strane plohe za sjedenje, te vertikalnih cijevi na uglovima (noge klupe). Sve od čeličnih cijevi 5x5cm, plastificiranih u boji po izboru projektanta. Ukupna dužina cijevi 6m1. Ugradnja fino nivelirajućih nogica sa gumenim završetkom. Plohe za sjedenje od iverice debljine 28mm obložene melaminskom folijom, kantirana ABS trakom 2mm.

NAPOMENA 1: Izvesti prema detaljima i u dogovoru s projektantima.

NAPOMENA 2: Sve mjere kontrolirati u naravi!

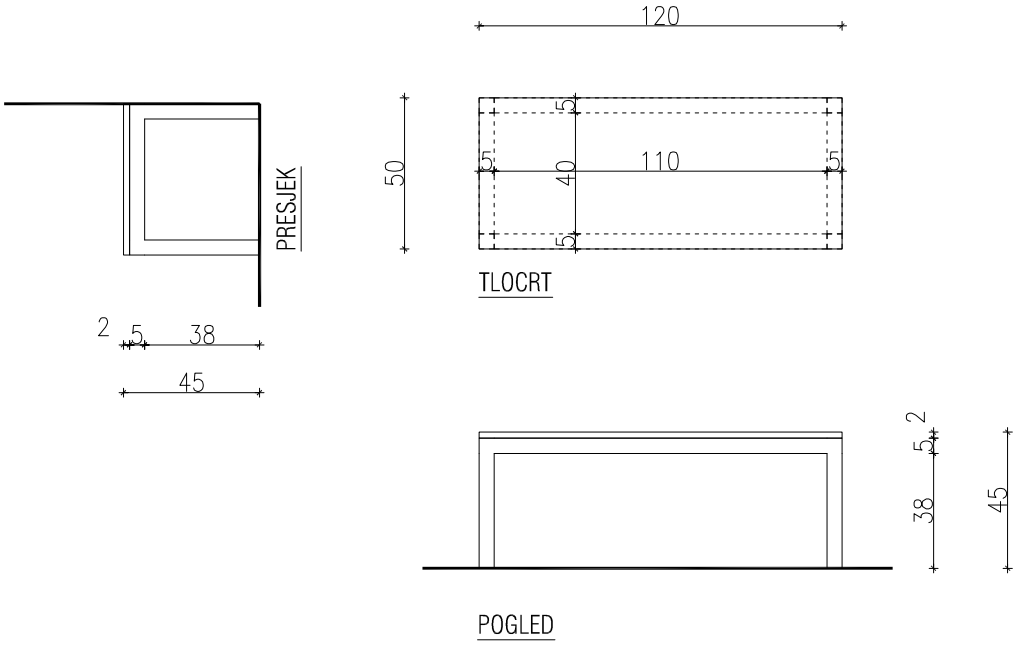

NAZIV PROJEKTA:	ADAPTACIJA DIJELA KLINIČKOG ZAVODA ZA KEMIJU KBCSM	NARUČITELJ:	Klinički Bolnički Centar 'SESTRE MILOSRDNICE' Vinogradska cesta 29, 10000 Zagreb	FAZA IZRADE:	PROJEKT OPREME		
GRAĐEVINA:	KLINIČKI ZAVOD ZA KEMIJU prizemlje zgrade br. 31	IZVRŠITELJ:	ANINA D.O.O. ZA ARHITEKTURU GAJEVA 24, DUGA RESA	SADRŽAJ LISTA:	SHEME NAMJEŠTAJA		
LOKACIJA:	VINOGRADSKA CESTA 29, KBC Sestre milosrdnice k.č.br.2594/1, k.o. Črnomerec	GLAVNI PROJEKTANT:	ANA BOLJAR, d.i.a.	MJ :	1:25		
		SURADNIK:	ISKRA KIRIN, d.i.a.	ZOP: VLAB	RUJAN 2016	LIST:	39

PROJEKTIRANA OPREMA: ORMARIĆ 40x215x90cm	OZNAKA: ES-01	KOM: 01

OPIS: Materijal korpusa, vratnica i polica prikazanog elementa je iverica d=18mm obrađena melaminskom folijom debljine 0,4 mm u boji po izboru projektanta. Police se fiksiraju pomoću okova koji omogućuje pomicanje polica po visini bez upotrebe alata. Uključena izvedba okova koja blokira police od klizanja po nosaču. Svi vidljivi i izloženi dijelovi korpusa obrađuju se ABS rubnom trakom debljine 2 mm. Dijelovi korpusa i leđa ormara, a koji nisu vidljivi obrađuju se ABS trakom debljine 0,4 mm. Boja rubnih traka istovjetna je boji samih elemenata. Element na inox nožicama s mehanizmom za finu nivelaciju.

NAPOMENA 1: Izvesti prema detaljima i u dogovoru s projektantima.

NAPOMENA 2: Sve mjere kontrolirati u naravi!

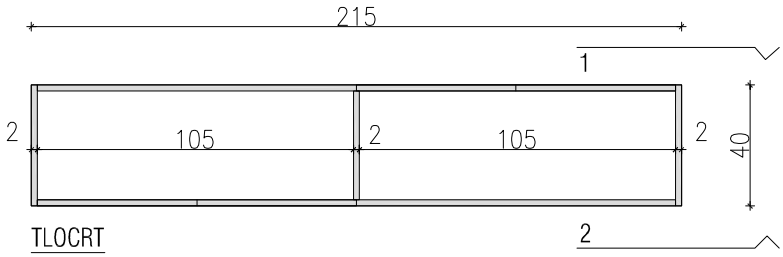

TLOCRT

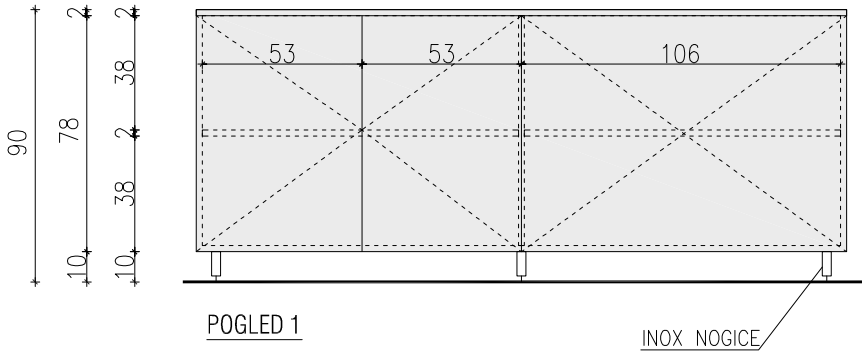

POGLED 1

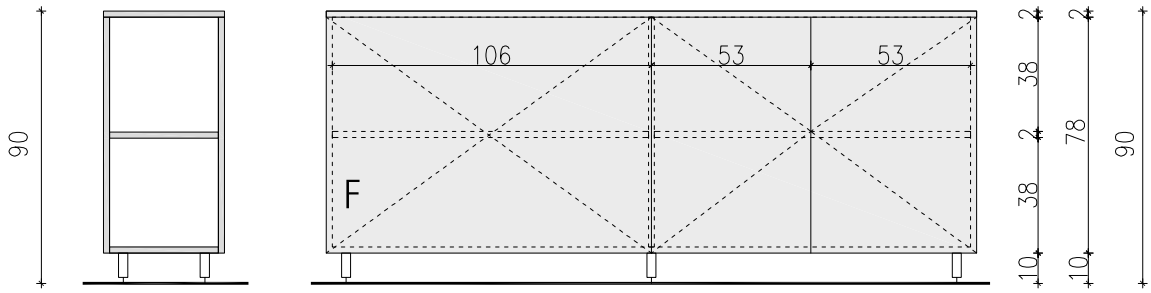

PRESJEK POGLED 2

NAZIV PROJEKTA:	ADAPTACIJA DIJELA KLINIČKOG ZAVODA ZA KEMIJU KBCSM	NARUČITELJ:	Klinički Bolnički Centar 'SESTRE MILOSRDNICE' Vinogradska cesta 29, 10000 Zagreb	FAZA IZRADE:	PROJEKT OPREME	
GRAĐEVINA:	KLINIČKI ZAVOD ZA KEMIJU prizemlje zgrade br. 31	IZVRŠITELJ:	ANINA D.O.O. ZA ARHITEKTURU GAJEVA 24, DUGA RESA	SADRŽAJ LISTA:	SHEME NAMJEŠTAJA	
LOKACIJA:	VINOGRADSKA CESTA 29, KBC Sestre milosrdnice k.č.br.2594/1, k.o. Črnomerec	GLAVNI PROJEKTANT:	ANA BOLJAR, d.i.a.	MJ : 1:25		
		PROJEKTANT:	ISKRA KIRIN, d.i.a.	ZOP: VLAB	RUJAN 2016	LIST: 40

PROJEKTIRANA OPREMA: ORMARIĆ S POLICAMA 25x270x115cm	OZNAKA: ES-02	KOM: 01

OPIS: Materijal korpusa, vratnica i polica prikazanog elementa je iverica d=18mm obrađena melaminskom folijom debljine 0,4 mm u boji po izboru projektanta. Police se fiksiraju pomoću okova koji omogućuje pomicanje polica po visini bez upotrebe alata. Uključena izvedba okova koja blokira police od klizanja po nosaču. Svi vidljivi i izloženi dijelovi korpusa obrađuju se ABS rubnom trakom debljine 2 mm. Dijelovi korpusa i leđa ormara, a koji nisu vidljivi obrađuju se ABS trakom debljine 0,4 mm. Boja rubnih traka istovjetna je boji samih elemenata. Kroz element se provlače elektroinstalacije.

NAPOMENA 1: Izvesti prema detaljima i u dogovoru s projektantima.

NAPOMENA 2: Sve mjere kontrolirati u naravi!

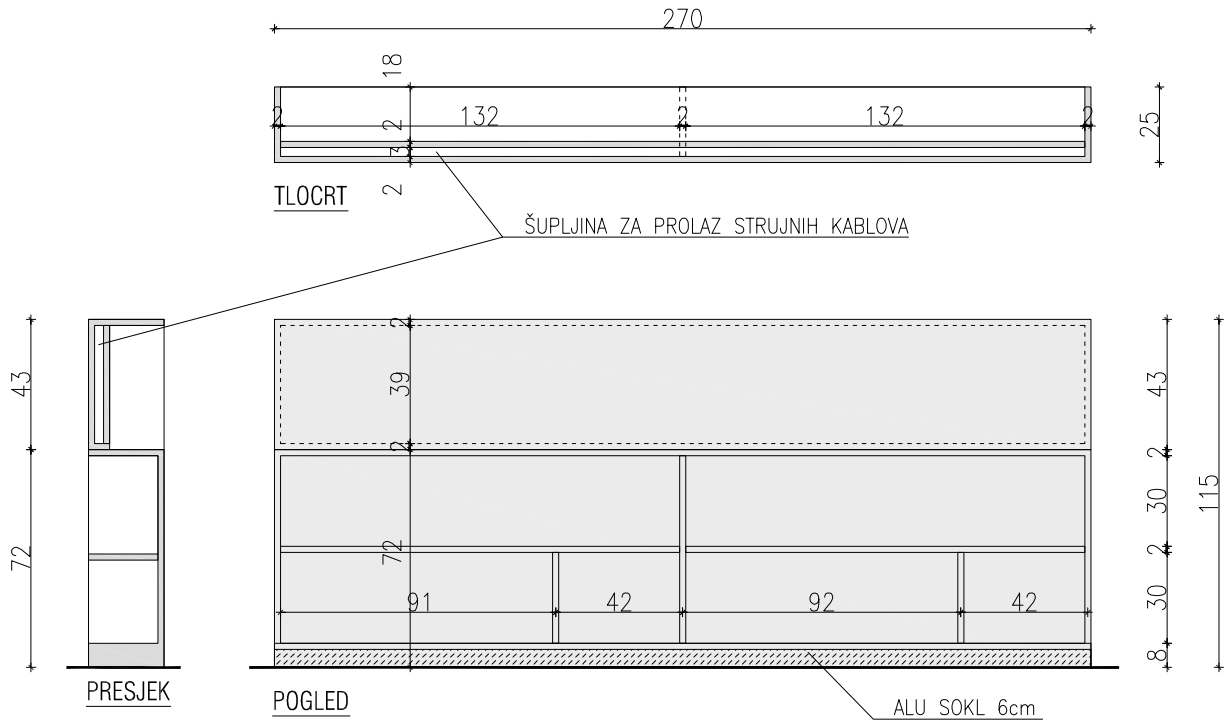

NAZIV PROJEKTA:	ADAPTACIJA DIJELA KLINIČKOG ZAVODA ZA KEMIJU KBCSM	NARUČITELJ:	Klinički Bolnički Centar 'SESTRE MILOSRDNICE' Vinogradska cesta 29, 10000 Zagreb	FAZA IZRADE:	PROJEKT OPREME		
GRAĐEVINA:	KLINIČKI ZAVOD ZA KEMIJU prizemlje zgrade br. 31	IZVRŠITELJ:	ANINA D.O.O. ZA ARHITEKTURU GAJEVA 24, DUGA RESA	SADRŽAJ LISTA:	SHEME NAMJEŠTAJA		
LOKACIJA:	VINOGRADSKA CESTA 29, KBC Sestre milosrdnice k.č.br.2594/1, k.o. Črnomerec	GLAVNI PROJEKTANT:	ANA BOLJAR, d.i.a.	MJ :	1:25		
		PROJEKTANT:	ISKRA KIRIN, d.i.a.	ZOP: VLAB	RUJAN 2016	LIST:	41

PROJEKTIRANA OPREMA: ORMARIĆ-SUDOPER 70x130x90cm	OZNAKA: ES-03a	KOM: 01

OPIS: Materijal korpusa, vratnica i polica prikazanog elementa je iverica d=18mm obrađena melaminskom folijom debljine 0,4 mm u boji po izboru projektanta.Na gornjoj plohi elementa od polipropilena, s zadignutim rubovima visine 10cm, ugrađen je laboratorijski sudoper (polipropilen). Svi vidljivi i izloženi dijelovi korpusa obrađuju se ABS rubnom trakom debljine 2 mm. Dijelovi korpusa i leđa ormara, a koji nisu vidljivi obrađuju se ABS trakom debljine 0,4 mm. Boja rubnih traka istovjetna je boji samih elemenata. Element na inox nožicama s mehanizmom za finu nivelaciju.

NAPOMENA 1: Izvesti prema detaljima i u dogovoru s projektantima.

NAPOMENA 2: Sve mjere kontrolirati u naravi!

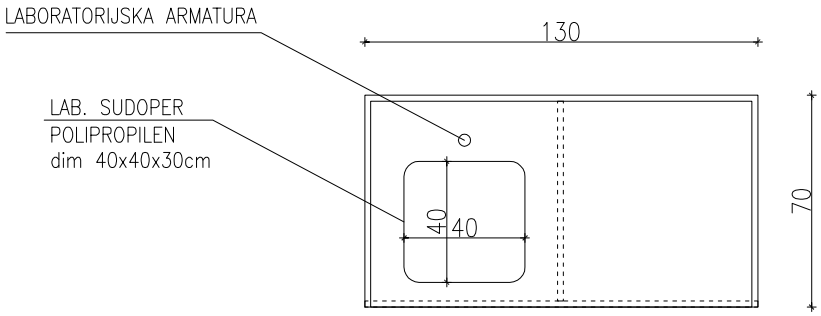

TLOCRT

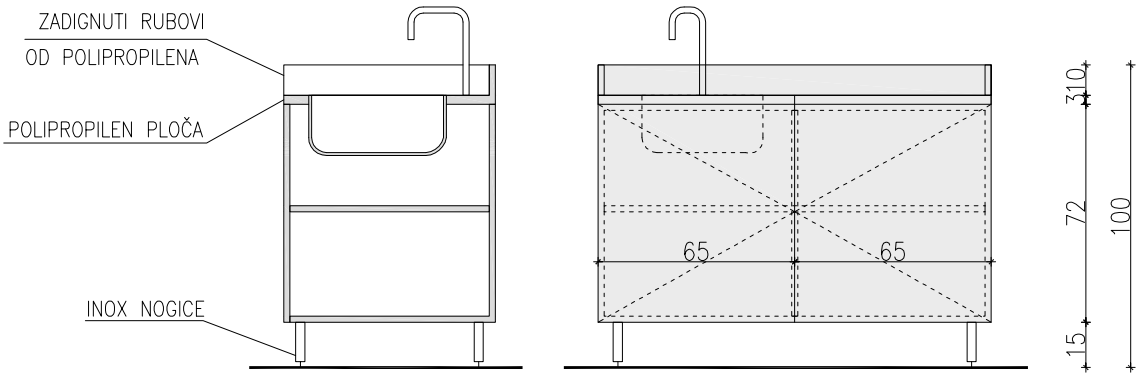

PRESJEK POGLED

NAZIV PROJEKTA:	ADAPTACIJA DIJELA KLINIČKOG ZAVODA ZA KEMIJU KBCSM	NARUČITELJ:	Klinički Bolnički Centar 'SESTRE MILOSRDNICE' Vinogradska cesta 29, 10000 Zagreb	FAZA IZRADE:	PROJEKT OPREME		
GRAĐEVINA:	KLINIČKI ZAVOD ZA KEMIJU prizemlje zgrade br. 31	IZVRŠITELJ:	ANINA D.O.O. ZA ARHITEKTURU GAJEVA 24, DUGA RESA	SADRŽAJ LISTA:	SHEME NAMJEŠTAJA		
LOKACIJA:	VINOGRADSKA CESTA 29, KBC Sestre milosrdnice k.č.br.2594/1, k.o. Črnomerec	GLAVNI PROJEKTANT:	ANA BOLJAR, d.i.a.	MJ :	1:25		
		PROJEKTANT:	ISKRA KIRIN, d.i.a.	ZOP: VLAB	RUJAN 2016	LIST:	42

PROJEKTIRANA OPREMA: ORMARIĆ-SUDOPER 70x130x90cm	OZNAKA: ES-03b	KOM: 02

OPIS: Materijal korpusa, vratnica i polica prikazanog elementa je iverica d=18mm obrađena melaminskom folijom debljine 0,4 mm u boji po izboru projektanta.Na gornjoj plohi elementa od polipropilena, s zadignutim rubovima visine 10cm, ugrađen je laboratorijski sudoper (polipropilen). Svi vidljivi i izloženi dijelovi korpusa obrađuju se ABS rubnom trakom debljine 2 mm. Dijelovi korpusa i leđa ormara, a koji nisu vidljivi obrađuju se ABS trakom debljine 0,4 mm. Boja rubnih traka istovjetna je boji samih elemenata. Element na inox nožicama s mehanizmom za finu nivelaciju.

NAPOMENA 1: Izvesti prema detaljima i u dogovoru s projektantima.

NAPOMENA 2: Sve mjere kontrolirati u naravi!

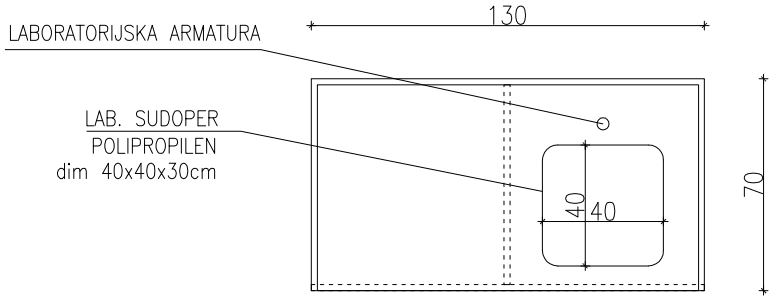

TLOCRT

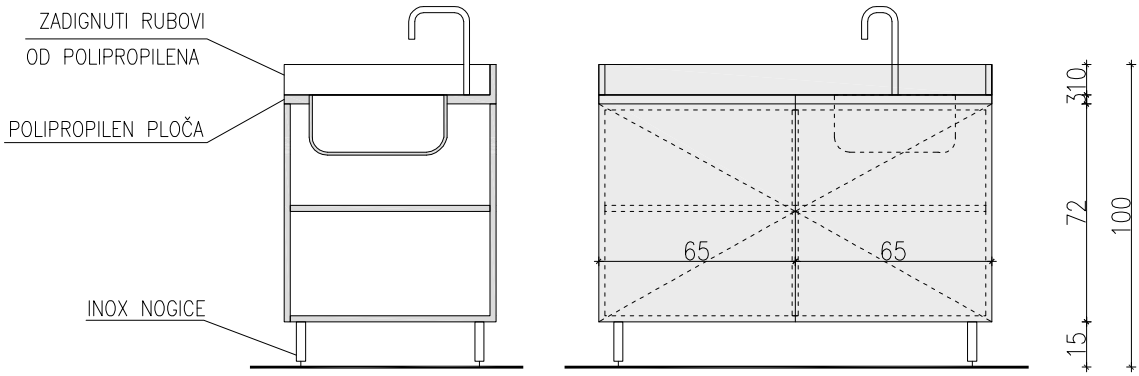

PRESJEK POGLED

NAZIV PROJEKTA:	ADAPTACIJA DIJELA KLINIČKOG ZAVODA ZA KEMIJU KBCSM	NARUČITELJ:	Klinički Bolnički Centar 'SESTRE MILOSRDNICE' Vinogradska cesta 29, 10000 Zagreb	FAZA IZRADE:	PROJEKT OPREME		
GRAĐEVINA:	KLINIČKI ZAVOD ZA KEMIJU prizemlje zgrade br. 31	IZVRŠITELJ:	ANINA D.O.O. ZA ARHITEKTURU GAJEVA 24, DUGA RESA	SADRŽAJ LISTA:	SHEME NAMJEŠTAJA		
LOKACIJA:	VINOGRADSKA CESTA 29, KBC Sestre milosrdnice k.č.br.2594/1, k.o. Črnomerec	GLAVNI PROJEKTANT:	ANA BOLJAR, d.i.a.	MJ :	1:25		
		PROJEKTANT:	ISKRA KIRIN, d.i.a.	ZOP: VLAB	RUJAN 2016	LIST:	43

PROJEKTIRANA OPREMA: ORMARIĆ-SUDOPER 50x80x90cm	OZNAKA: ES-04	KOM: 01

OPIS: Materijal korpusa, vratnica i polica prikazanog elementa je iverica d=18mm obrađena melaminskom folijom debljine 0,4 mm u boji po izboru projektanta.Na gornjoj plohi elementa od polipropilena, s zadignutim rubovima visine 10cm, ugrađen je laboratorijski sudoper (polipropilen). Svi vidljivi i izloženi dijelovi korpusa obrađuju se ABS rubnom trakom debljine 2 mm. Dijelovi korpusa i leđa ormara, a koji nisu vidljivi obrađuju se ABS trakom debljine 0,4 mm. Boja rubnih traka istovjetna je boji samih elemenata. Element na inox nožicama s mehanizmom za finu nivelaciju.

NAPOMENA 1: Izvesti prema detaljima i u dogovoru s projektantima.

NAPOMENA 2: Sve mjere kontrolirati u naravi!

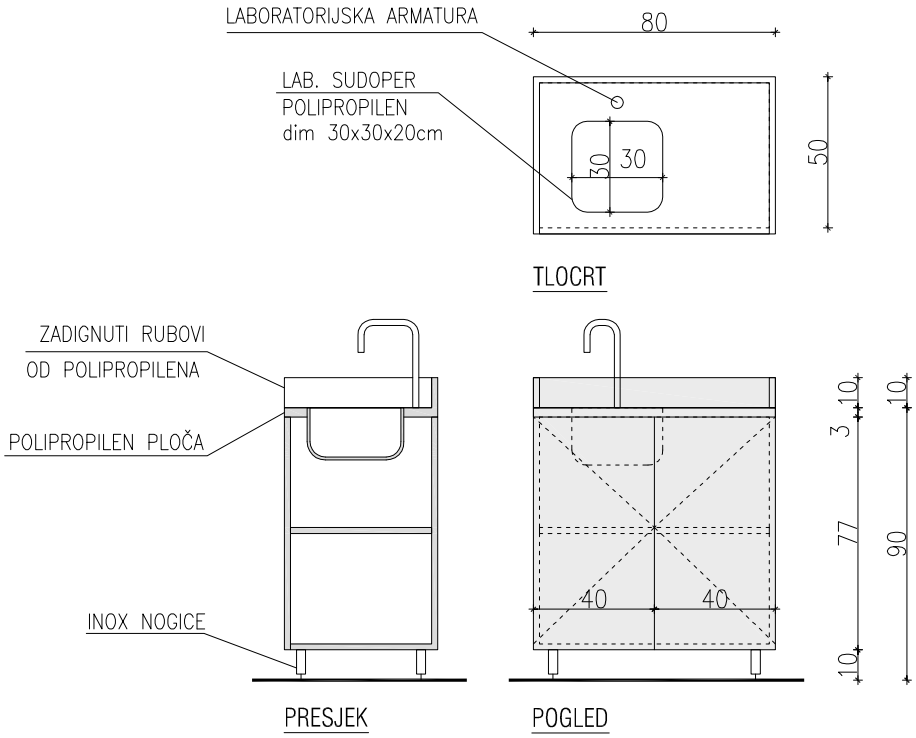

NAZIV PROJEKTA:	ADAPTACIJA DIJELA KLINIČKOG ZAVODA ZA KEMIJU KBCSM	NARUČITELJ:	Klinički Bolnički Centar 'SESTRE MILOSRDNICE' Vinogradska cesta 29, 10000 Zagreb	FAZA IZRADE:	PROJEKT OPREME		
GRAĐEVINA:	KLINIČKI ZAVOD ZA KEMIJU prizemlje zgrade br. 31	IZVRŠITELJ:	ANINA D.O.O. ZA ARHITEKTURU GAJEVA 24, DUGA RESA	SADRŽAJ LISTA:	SHEME NAMJEŠTAJA		
LOKACIJA:	VINOGRADSKA CESTA 29, KBC Sestre milosrdnice k.č.br.2594/1, k.o. Črnomerec	GLAVNI PROJEKTANT:	ANA BOLJAR, d.i.a.	MJ :	1:25		
		PROJEKTANT:	ISKRA KIRIN, d.i.a.	ZOP: VLAB	RUJAN 2016	LIST:	44

PROJEKTIRANA OPREMA: KUĆIŠTE HLADNJAKA 60x50x70cm	OZNAKA: ES-05	KOM: 03

OPIS: Materijal korpusa prikazanog elementa je iverica d=18mm obrađena melaminskom folijom debljine 0,4 mm u boji po izboru projektanta. Svi dijelovi korpusa obrađuju se ABS rubnom trakom debljine 2 mm. Kuićiše bez vratnica. Stražnja ploča korpusa do pola visine (zbog protoka zraka oko hladnjaka). Element na inox nožicama s mehanizmom za finu nivelaciju.

NAPOMENA 1: Izvesti prema detaljima i u dogovoru s projektantima.

NAPOMENA 2: Sve mjere kontrolirati u naravi!

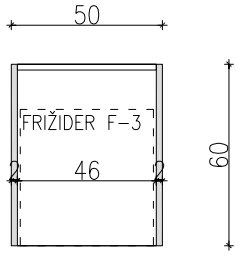

TLOCRT

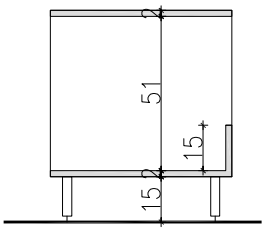

PRESJEK

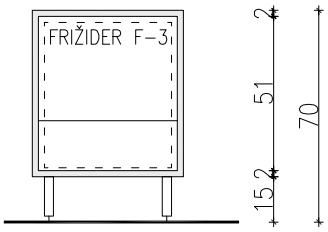

POGLED

NAZIV PROJEKTA:	ADAPTACIJA DIJELA KLINIČKOG ZAVODA ZA KEMIJU KBCSM	NARUČITELJ:	Klinički Bolnički Centar 'SESTRE MILOSRDNICE' Vinogradska cesta 29, 10000 Zagreb	FAZA IZRADE:	PROJEKT OPREME		
GRAĐEVINA:	KLINIČKI ZAVOD ZA KEMIJU prizemlje zgrade br. 31	IZVRŠITELJ:	ANINA D.O.O. ZA ARHITEKTURU GAJEVA 24, DUGA RESA	SADRŽAJ LISTA:	SHEME NAMJEŠTAJA		
LOKACIJA:	VINOGRADSKA CESTA 29, KBC Sestre milosrdnice k.č.br.2594/1, k.o. Črnomerec	GLAVNI PROJEKTANT:	ANA BOLJAR, d.i.a.	MJ :	1:25		
		PROJEKTANT:	ISKRA KIRIN, d.i.a.	ZOP: VLAB	RUJAN 2016	LIST:	45

PROJEKTIRANA OPREMA: ARHIVNI ORMAR 37x90x202cm	OZNAKA: ES-06	KOM: 06

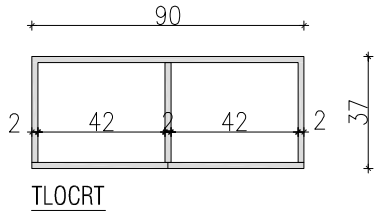

TLOCRT

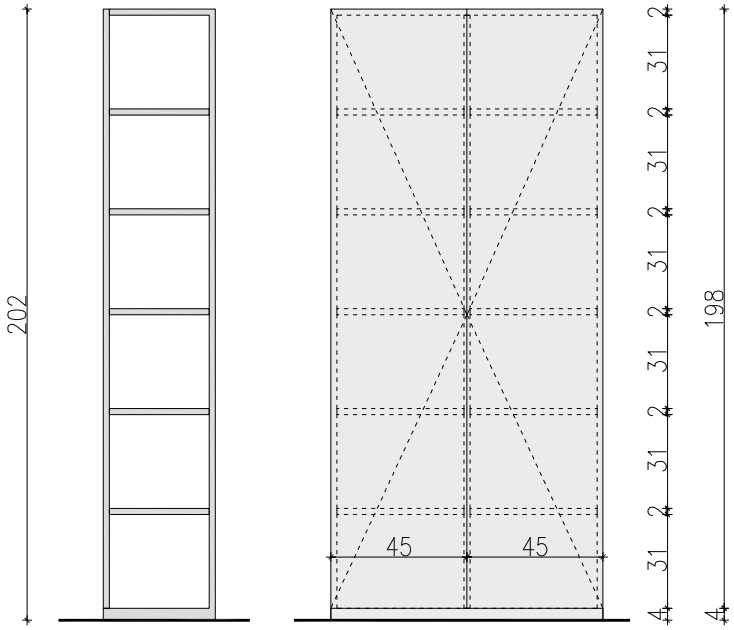

PRESJEK

POGLED

NAZIV PROJEKTA:	ADAPTACIJA DIJELA KLINIČKOG ZAVODA ZA KEMIJU KBCSM	NARUČITELJ:	Klinički Bolnički Centar 'SESTRE MILOSRDNICE' Vinogradska cesta 29, 10000 Zagreb	FAZA IZRADE:	PROJEKT OPREME		
GRAĐEVINA:	KLINIČKI ZAVOD ZA KEMIJU prizemlje zgrade br. 31	IZVRŠITELJ:	ANINA D.O.O. ZA ARHITEKTURU GAJEVA 24, DUGA RESA	SADRŽAJ LISTA:	SHEME NAMJEŠTAJA		
LOKACIJA:	VINOGRADSKA CESTA 29, KBC Sestre milosrdnice k.č.br.2594/1, k.o. Črnomerec	GLAVNI PROJEKTANT:	ANA BOLJAR, d.i.a.	MJ :	1:25		
		PROJEKTANT:	ISKRA KIRIN, d.i.a.	ZOP: VLAB	RUJAN 2016	LIST:	46

PROJEKTIRANA OPREMA: ARHIVNI ORMAR 45x115x240cm	OZNAKA: ES-07	KOM: 01

OPIS: Materijal korpusa, vratnica i polica prikazanog elementa je iverica d=18mm obrađena melaminskom folijom debljine 0,4 mm u boji po izboru projektanta. Police se fiksiraju pomoću okova koji omogućuje pomicanje polica po visini bez upotrebe alata. Uključena izvedba okova koja blokira police od klizanja po nosaču. Svi vidljivi i izloženi dijelovi korpusa obrađuju se ABS rubnom trakom debljine 2 mm. Dijelovi korpusa i leđa ormara, a koji nisu vidljivi obrađuju se ABS trakom debljine 0,4 mm. Boja rubnih traka istovjetna je boji samih elemenata na koje se ugrađuje. Ostakljena vrata ormara izvode se u AL okviru odgovarajućim kaljenim staklom debljine 0.6 cm.

NAPOMENA 1: Izvesti prema detaljima i u dogovoru s projektantima.

NAPOMENA 2: Sve mjere kontrolirati u naravi!

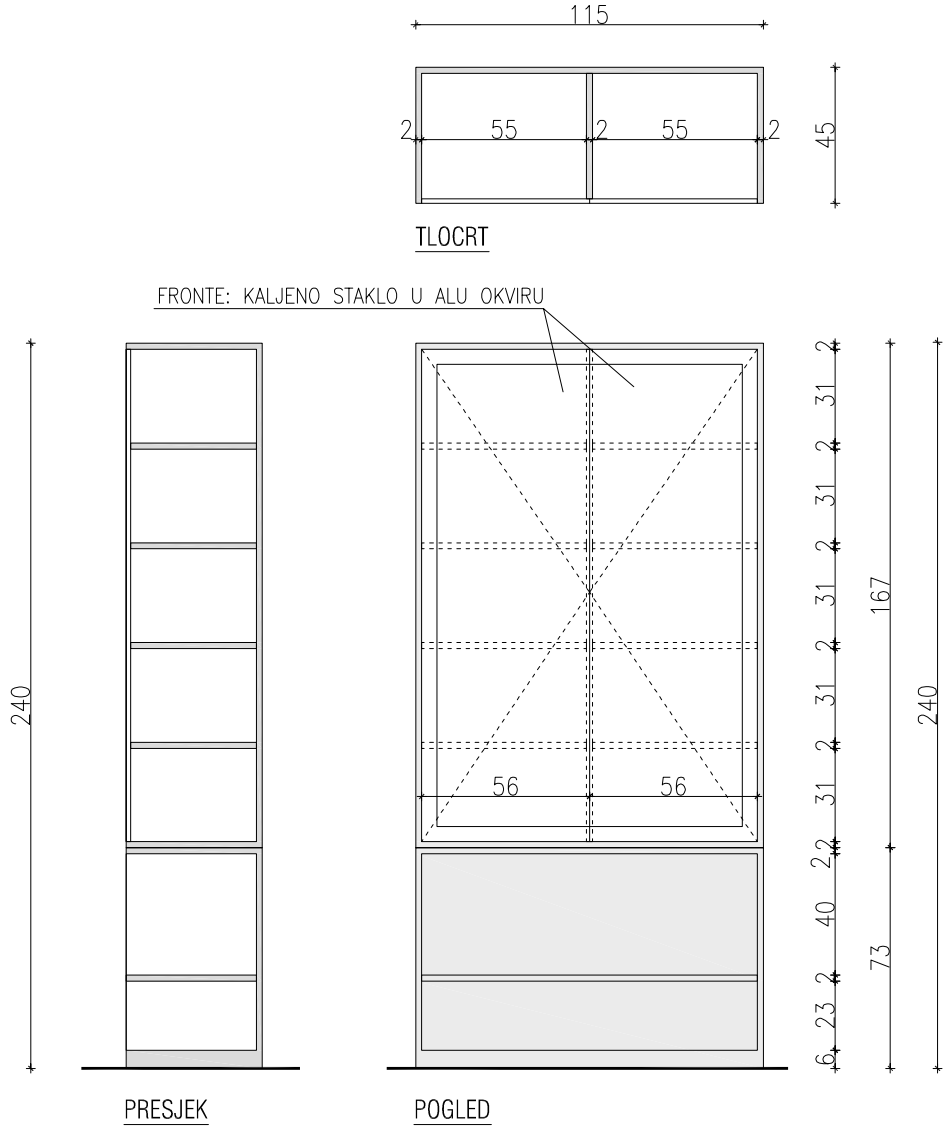

NAZIV PROJEKTA:	ADAPTACIJA DIJELA KLINIČKOG ZAVODA ZA KEMIJU KBCSM	NARUČITELJ:	Klinički Bolnički Centar 'SESTRE MILOSRDNICE' Vinogradska cesta 29, 10000 Zagreb	FAZA IZRADE:	PROJEKT OPREME		
GRAĐEVINA:	KLINIČKI ZAVOD ZA KEMIJU prizemlje zgrade br. 31	IZVRŠITELJ:	ANINA D.O.O. ZA ARHITEKTURU GAJEVA 24, DUGA RESA	SADRŽAJ LISTA:	SHEME NAMJEŠTAJA		
LOKACIJA:	VINOGRADSKA CESTA 29, KBC Sestre milosrdnice k.č.br.2594/1, k.o. Črnomerec	GLAVNI PROJEKTANT:	ANA BOLJAR, d.i.a.	MJ :	1:25		
		PROJEKTANT:	ISKRA KIRIN, d.i.a.	ZOP: VLAB	RUJAN 2016	LIST:	47

PROJEKTIRANA OPREMA: ORMARIĆ 50x135x90cm	OZNAKA: ES-08	KOM: 01

OPIS: Gornja ploha elementa izrađna od iverice 28mm, obrađena melaminskom folijom debljine 0,4 mm u boji po izboru projektanta. Materijal korpusa, vratnica i polica ormara je iverica d=18mm obrađena melaminskom folijom debljine 0,4 mm u boji po izboru projektanta. Police se fiksiraju pomoću okova koji omogućuje pomicanje polica po visini bez upotrebe alata. Uključena izvedba okova koja blokira police od klizanja po nosaču. Svi vidljivi i izloženi dijelovi korpusa obrađuju se ABS rubnom trakom debljine 2 mm. Dijelovi korpusa i leđa ormara, a koji nisu vidljivi obrađuju se ABS trakom debljine 0,4 mm. Boja rubnih traka istovjetna je boji samih elemenata na koje se ugrađuje.

NAPOMENA 1: Izvesti prema detaljima i u dogovoru s projektantima.

NAPOMENA 2: Sve mjere kontrolirati u naravi!

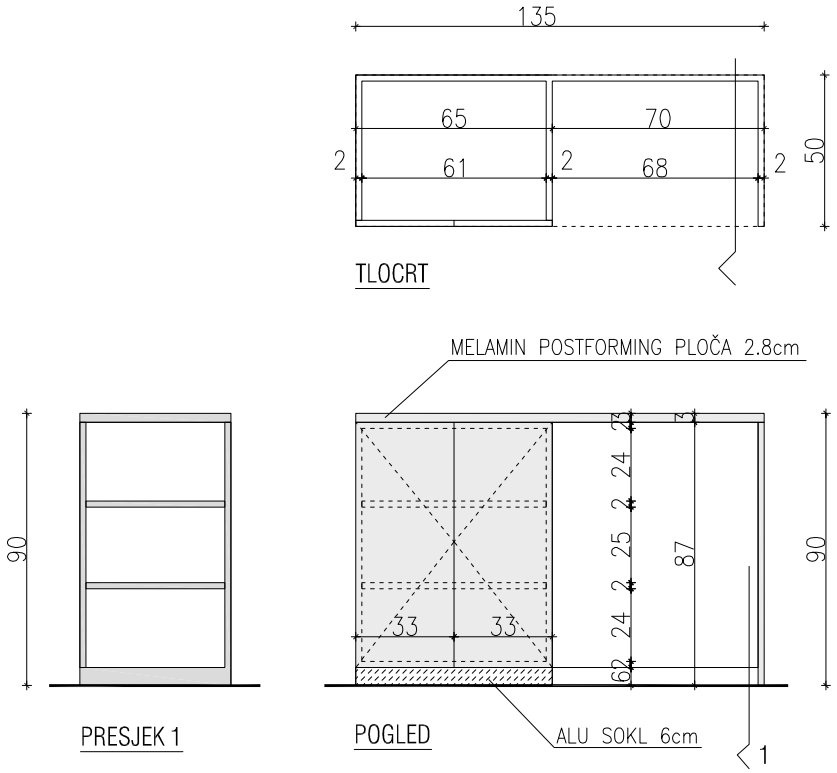

NAZIV PROJEKTA:	ADAPTACIJA DIJELA KLINIČKOG ZAVODA ZA KEMIJU KBCSM	NARUČITELJ:	Klinički Bolnički Centar 'SESTRE MILOSRDNICE' Vinogradska cesta 29, 10000 Zagreb	FAZA IZRADE:	PROJEKT OPREME		
GRAĐEVINA:	KLINIČKI ZAVOD ZA KEMIJU prizemlje zgrade br. 31	IZVRŠITELJ:	ANINA D.O.O. ZA ARHITEKTURU GAJEVA 24, DUGA RESA	SADRŽAJ LISTA:	SHEME NAMJEŠTAJA		
LOKACIJA:	VINOGRADSKA CESTA 29, KBC Sestre milosrdnice k.č.br.2594/1, k.o. Črnomerec	GLAVNI PROJEKTANT:	ANA BOLJAR, d.i.a.	MJ :	1:25		
		PROJEKTANT:	ISKRA KIRIN, d.i.a.	ZOP: VLAB	RUJAN 2016	LIST:	48

PROJEKTIRANA OPREMA: ORMARIĆ 40x135x90cm	OZNAKA: ES-09	KOM: 01

OPIS: Materijal korpusa, vratnica i polica prikazanog elementa je iverica d=18mm obrađena melaminskom folijom debljine 0,4 mm u boji po izboru projektanta. Police se fiksiraju pomoću okova koji omogućuje pomicanje polica po visini bez upotrebe alata. Uključena izvedba okova koja blokira police od klizanja po nosaču. Svi vidljivi i izloženi dijelovi korpusa obrađuju se ABS rubnom trakom debljine 2 mm. Dijelovi korpusa i leđa ormara, a koji nisu vidljivi obrađuju se ABS trakom debljine 0,4 mm. Boja rubnih traka istovjetna je boji samih elemenata. Element na inox nožicama s mehanizmom za finu nivelaciju.

NAPOMENA 1: Izvesti prema detaljima i u dogovoru s projektantima.

NAPOMENA 2: Sve mjere kontrolirati u naravi!

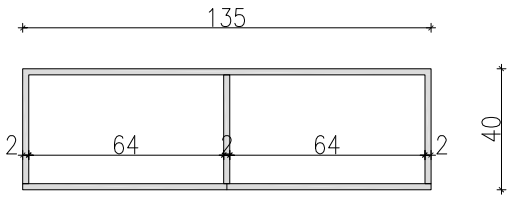

TLOCRT

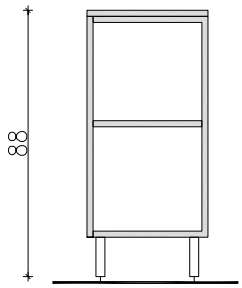

PRESJEK

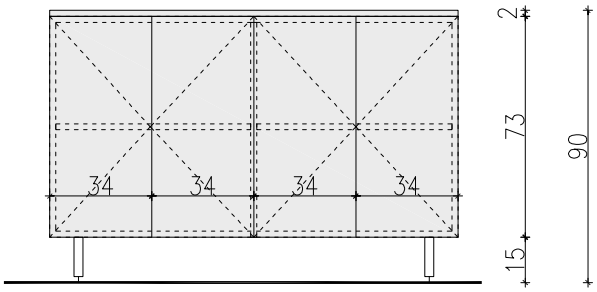

POGLED

NAZIV PROJEKTA:	ADAPTACIJA DIJELA KLINIČKOG ZAVODA ZA KEMIJU KBCSM	NARUČITELJ:	Klinički Bolnički Centar 'SESTRE MILOSRDNICE' Vinogradska cesta 29, 10000 Zagreb	FAZA IZRADE:	PROJEKT OPREME		
GRAĐEVINA:	KLINIČKI ZAVOD ZA KEMIJU prizemlje zgrade br. 31	IZVRŠITELJ:	ANINA D.O.O. ZA ARHITEKTURU GAJEVA 24, DUGA RESA	SADRŽAJ LISTA:	SHEME NAMJEŠTAJA		
LOKACIJA:	VINOGRADSKA CESTA 29, KBC Sestre milosrdnice k.č.br.2594/1, k.o. Črnomerec	GLAVNI PROJEKTANT:	ANA BOLJAR, d.i.a.	MJ :	1:25		
		PROJEKTANT:	ISKRA KIRIN, d.i.a.	ZOP: VLAB	RUJAN 2016	LIST:	49

PROJEKTIRANA OPREMA: ARHIVNI ORMAR 38x140x202cm	OZNAKA: ES-10a	KOM: 05

OPIS: Materijal korpusa, vratnica i polica prikazanog elementa je iverica d=18mm obrađena melaminskom folijom debljine 0,4 mm u boji po izboru projektanta. Police se fiksiraju pomoću okova koji omogućuje pomicanje polica po visini bez upotrebe alata. Uključena izvedba okova koja blokira police od klizanja po nosaču. Svi vidljivi i izloženi dijelovi korpusa obrađuju se ABS rubnom trakom debljine 2 mm. Dijelovi korpusa i leđa ormara, a koji nisu vidljivi obrađuju se ABS trakom debljine 0,4 mm. Boja rubnih traka istovjetna je boji samih elemenata.

NAPOMENA 1: Izvesti prema detaljima i u dogovoru s projektantima.

NAPOMENA 2: Sve mjere kontrolirati u naravi!

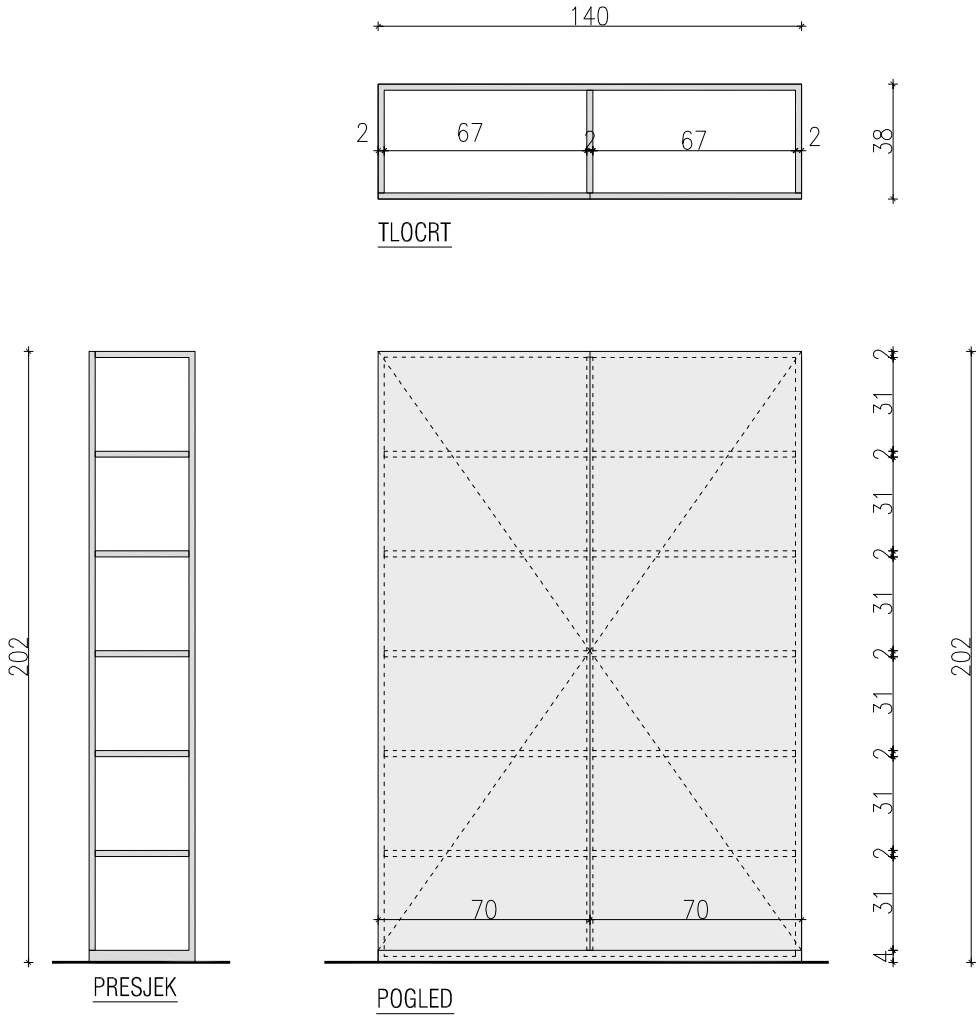

NAZIV PROJEKTA:	ADAPTACIJA DIJELA KLINIČKOG ZAVODA ZA KEMIJU KBCSM	NARUČITELJ:	Klinički Bolnički Centar 'SESTRE MILOSRDNICE' Vinogradska cesta 29, 10000 Zagreb	FAZA IZRADE:	PROJEKT OPREME		
GRAĐEVINA:	KLINIČKI ZAVOD ZA KEMIJU prizemlje zgrade br. 31	IZVRŠITELJ:	ANINA D.O.O. ZA ARHITEKTURU GAJEVA 24, DUGA RESA	SADRŽAJ LISTA:	SHEME NAMJEŠTAJA		
LOKACIJA:	VINOGRADSKA CESTA 29, KBC Sestre milosrdnice k.č.br.2594/1, k.o. Črnomerec	GLAVNI PROJEKTANT:	ANA BOLJAR, d.i.a.	MJ :	1:25		
		PROJEKTANT:	ISKRA KIRIN, d.i.a.	ZOP: VLAB	RUJAN 2016	LIST:	50

PROJEKTIRANA OPREMA: ORMAR 38x140x202cm	OZNAKA: ES-10b	KOM: 02

OPIS: Materijal korpusa, vratnica i polica prikazanog elementa je iverica d=18mm obrađena melaminskom folijom debljine 0,4 mm u boji po izboru projektanta. Police se fiksiraju pomoću okova koji omogućuje pomicanje polica po visini bez upotrebe alata. Uključena izvedba okova koja blokira police od klizanja po nosaču. Svi vidljivi i izloženi dijelovi korpusa obrađuju se ABS rubnom trakom debljine 2 mm. Dijelovi korpusa i leđa ormara, a koji nisu vidljivi obrađuju se ABS trakom debljine 0,4 mm. Boja rubnih traka istovjetna je boji samih elemenata.

NAPOMENA 1: Izvesti prema detaljima i u dogovoru s projektantima.

NAPOMENA 2: Sve mjere kontrolirati u naravi!

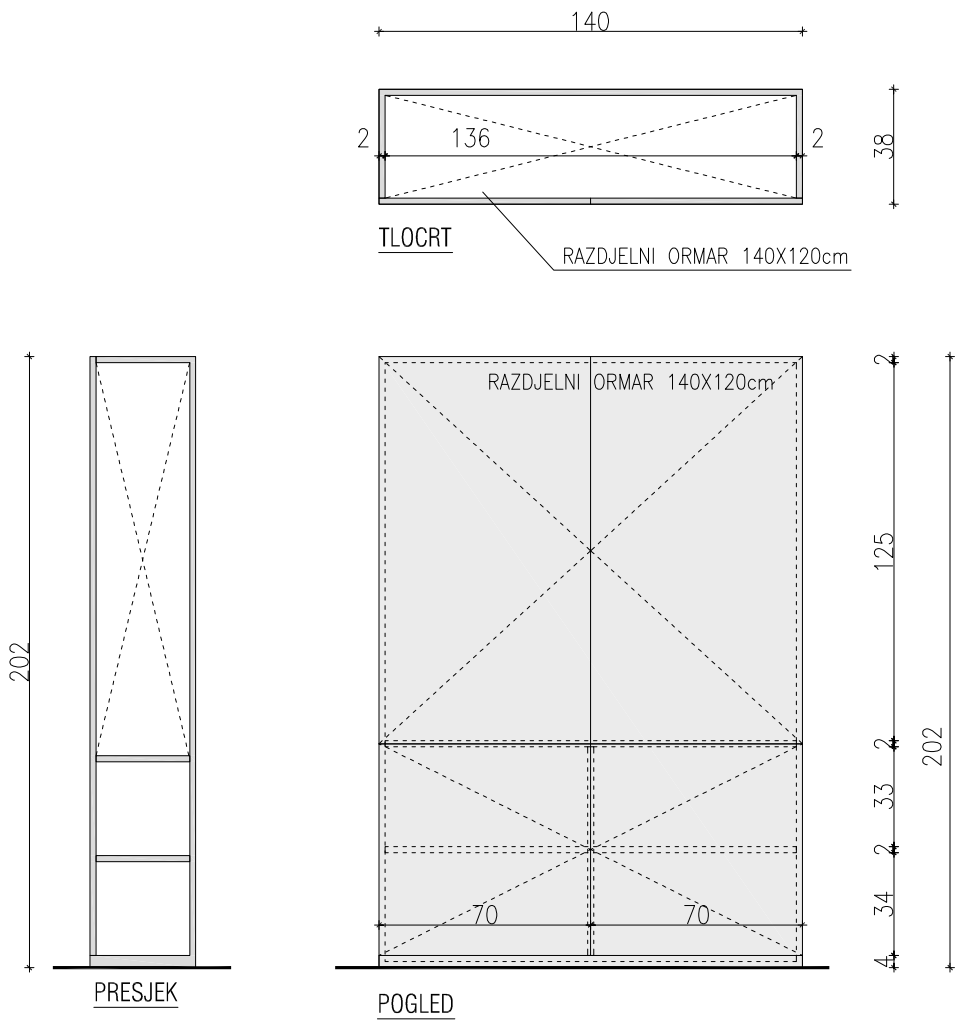

NAZIV PROJEKTA:	ADAPTACIJA DIJELA KLINIČKOG ZAVODA ZA KEMIJU KBCSM	NARUČITELJ:	Klinički Bolnički Centar 'SESTRE MILOSRDNICE' Vinogradska cesta 29, 10000 Zagreb	FAZA IZRADE:	PROJEKT OPREME		
GRAĐEVINA:	KLINIČKI ZAVOD ZA KEMIJU prizemlje zgrade br. 31	IZVRŠITELJ:	ANINA D.O.O. ZA ARHITEKTURU GAJEVA 24, DUGA RESA	SADRŽAJ LISTA:	SHEME NAMJEŠTAJA		
LOKACIJA:	VINOGRADSKA CESTA 29, KBC Sestre milosrdnice k.č.br.2594/1, k.o. Črnomerec	GLAVNI PROJEKTANT:	ANA BOLJAR, d.i.a.	MJ :	1:25		
		PROJEKTANT:	ISKRA KIRIN, d.i.a.	ZOP: VLAB	RUJAN 2016	LIST:	51

PROJEKTIRANA OPREMA: GARDEROBNI ORMAR 38x140x202cm	OZNAKA: ES-10c	KOM: 02

OPIS: Materijal korpusa, vratnica i polica prikazanog elementa je iverica d=18mm obrađena melaminskom folijom debljine 0,4 mm u boji po izboru projektanta. Police se fiksiraju pomoću okova koji omogućuje pomicanje polica po visini bez upotrebe alata. Uključena izvedba okova koja blokira police od klizanja po nosaču. Svi vidljivi i izloženi dijelovi korpusa obrađuju se ABS rubnom trakom debljine 2 mm. Dijelovi korpusa i leđa ormara, a koji nisu vidljivi obrađuju se ABS trakom debljine 0,4 mm. Boja rubnih traka istovjetna je boji samih elemenata.

NAPOMENA 1: Izvesti prema detaljima i u dogovoru s projektantima.

NAPOMENA 2: Sve mjere kontrolirati u naravi!

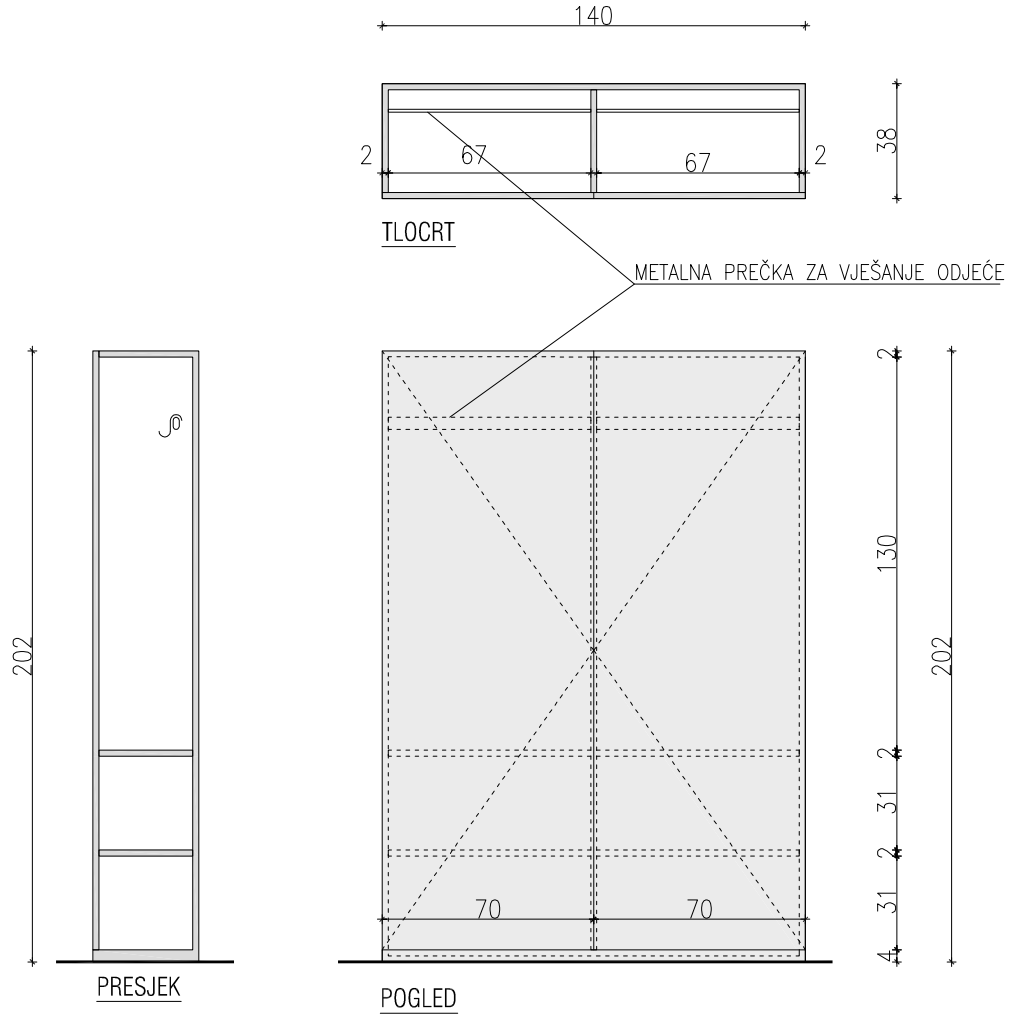

NAZIV PROJEKTA:	ADAPTACIJA DIJELA KLINIČKOG ZAVODA ZA KEMIJU KBCSM	NARUČITELJ:	Klinički Bolnički Centar 'SESTRE MILOSRDNICE' Vinogradska cesta 29, 10000 Zagreb	FAZA IZRADE:	PROJEKT OPREME		
GRAĐEVINA:	KLINIČKI ZAVOD ZA KEMIJU prizemlje zgrade br. 31	IZVRŠITELJ:	ANINA D.O.O. ZA ARHITEKTURU GAJEVA 24, DUGA RESA	SADRŽAJ LISTA:	SHEME NAMJEŠTAJA		
LOKACIJA:	VINOGRADSKA CESTA 29, KBC Sestre milosrdnice k.č.br.2594/1, k.o. Črnomerec	GLAVNI PROJEKTANT:	ANA BOLJAR, d.i.a.	MJ :	1:25		
		PROJEKTANT:	ISKRA KIRIN, d.i.a.	ZOP: VLAB	RUJAN 2016	LIST:	52

PROJEKTIRANA OPREMA: ZIDNI ORMARIĆ 35x60x70cm	OZNAKA: EG-01	KOM: 53

OPIS: Materijal korpusa, vratnica i polica ormara je iverica d=18mm obrađena melaminskom folijom debljine 0,4 mm u boji po izboru projektanta. Police se fiksiraju pomoću okova koji omogućuje pomicanje polica po visini bez upotrebe alata. Uključena izvedba okova koja blokira police od klizanja po nosaču. Svi vidljivi i izloženi dijelovi korpusa obrađuju se ABS rubnom trakom debljine 2 mm. Dijelovi korpusa i leđa ormara, a koji nisu vidljivi obrađuju se ABS trakom debljine 0,4 mm. Boja rubnih traka istovjetna je boji samih elemenata na koje se ugrađuje. Montaža elementa na zid.

NAPOMENA 1: Izvesti prema detaljima i u dogovoru s projektantima.

NAPOMENA 2: Sve mjere kontrolirati u naravi!

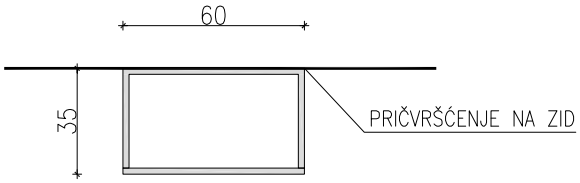

TLOCRT

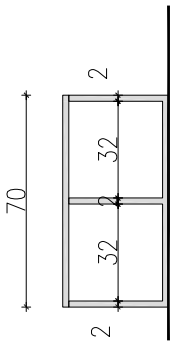

PRESJEK

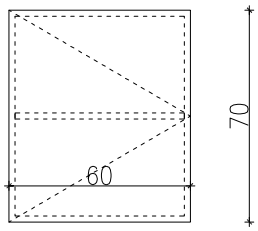

POGLED

NAZIV PROJEKTA:	ADAPTACIJA DIJELA KLINIČKOG ZAVODA ZA KEMIJU KBCSM	NARUČITELJ:	Klinički Bolnički Centar 'SESTRE MILOSRDNICE' Vinogradska cesta 29, 10000 Zagreb	FAZA IZRADE:	PROJEKT OPREME		
GRAĐEVINA:	KLINIČKI ZAVOD ZA KEMIJU prizemlje zgrade br. 31	IZVRŠITELJ:	ANINA D.O.O. ZA ARHITEKTURU GAJEVA 24, DUGA RESA	SADRŽAJ LISTA:	SHEME NAMJEŠTAJA		
LOKACIJA:	VINOGRADSKA CESTA 29, KBC Sestre milosrdnice k.č.br.2594/1, k.o. Črnomerec	GLAVNI PROJEKTANT:	ANA BOLJAR, d.i.a.	MJ :	1:25		
		PROJEKTANT:	ISKRA KIRIN, d.i.a.	ZOP: VLAB	RUJAN 2016	LIST:	53

PROJEKTIRANA OPREMA: ZIDNE POLICE 30x60x40cm	OZNAKA: EG-02	KOM: 13

OPIS: Nosiva konstrukcija stola sastoji se od čeličnih "C" zidnih nosača. Sve od čeličnih profila kvadratnog presjeka dim. 20x40 mm, debljine stijenke d=2 mm. Konstrukcija nosača varena. Obrada profila plastifikacijom u boji po izboru projektanta. Police se postavljaju i pričvršćuju na konzolne dijelove "C" nosača. Gornja polica dimenzija 30x60cm; donja polica dimenzija 28x60cm. Izvode se od HPL kompakt ploče debljine 13mm. Jezgra ploče crne boje, vanjski dekorativni sloj u boji po izboru projektanta. Pričvršćenje police na zid.

NAPOMENA 1: Izvesti prema detaljima i u dogovoru s projektantima.

NAPOMENA 2: Sve mjere kontrolirati u naravi!

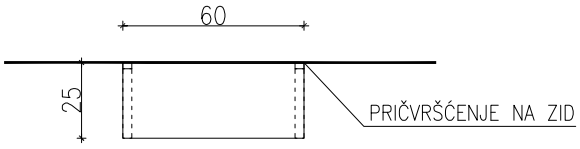

TLOCRT

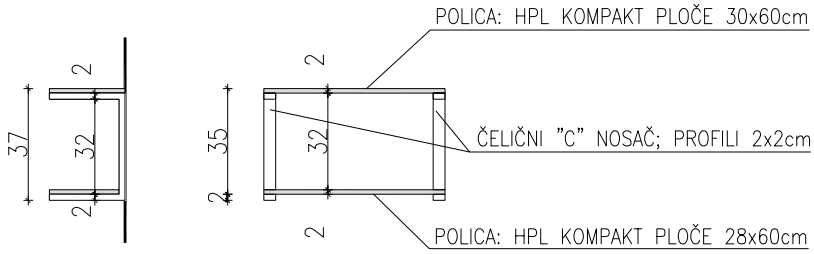

PRESJEK POGLED

NAZIV PROJEKTA:	ADAPTACIJA DIJELA KLINIČKOG ZAVODA ZA KEMIJU KBCSM	NARUČITELJ:	Klinički Bolnički Centar 'SESTRE MILOSRDNICE' Vinogradska cesta 29, 10000 Zagreb	FAZA IZRADE:	PROJEKT OPREME		
GRAĐEVINA:	KLINIČKI ZAVOD ZA KEMIJU prizemlje zgrade br. 31	IZVRŠITELJ:	ANINA D.O.O. ZA ARHITEKTURU GAJEVA 24, DUGA RESA	SADRŽAJ LISTA:	SHEME NAMJEŠTAJA		
LOKACIJA:	VINOGRADSKA CESTA 29, KBC Sestre milosrdnice k.č.br.2594/1, k.o. Črnomerec	GLAVNI PROJEKTANT:	ANA BOLJAR, d.i.a.	MJ :	1:25		
		PROJEKTANT:	ISKRA KIRIN, d.i.a.	ZOP: VLAB	RUJAN 2016	LIST:	54

PROJEKTIRANA OPREMA: STAKLENA PREGRADA 22x132x65cm	OZNAKA: EG-03a	KOM: 04

OPIS: Nosivi okvir staklene plohe izrađuje se od čeličnog lima debljine 0.8cm, širina trake 220mm. Dimenzije okvira 132x65cm, s dodatnom vertikalnog lima iste širine 22cm, na poziciji prema nacrtu. Svi čelični elementi međusobno spajani varenjem. Obrada lima plastifikacijom u boji po izboru projektanta. Staklena ploha dimenzije 133x63 cm izrađena je od kaljenog stakla debljine 8mm. Ugrađuje se između dvije trake čeličnog lima visine 7cm na rubnom dijelu čeličnog okvira. Spojeve rješiti na način da se osigura stabilnost i čvrstoća staklene plohe.

NAPOMENA 1: Izvesti prema detaljima i u dogovoru s projektantima.

NAPOMENA 2: Sve mjere kontrolirati u naravi!

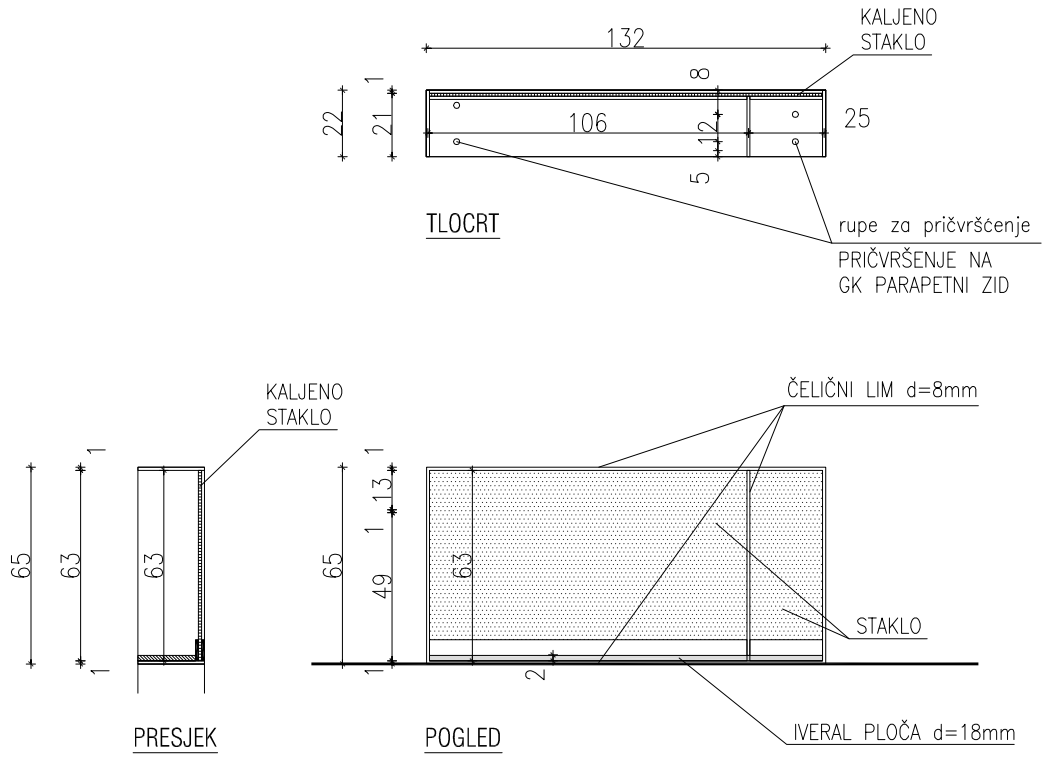

NAZIV PROJEKTA:	ADAPTACIJA DIJELA KLINIČKOG ZAVODA ZA KEMIJU KBCSM	NARUČITELJ:	Klinički Bolnički Centar 'SESTRE MILOSRDNICE' Vinogradska cesta 29, 10000 Zagreb	FAZA IZRADE:	PROJEKT OPREME		
GRAĐEVINA:	KLINIČKI ZAVOD ZA KEMIJU prizemlje zgrade br. 31	IZVRŠITELJ:	ANINA D.O.O. ZA ARHITEKTURU GAJEVA 24, DUGA RESA	SADRŽAJ LISTA:	SHEME NAMJEŠTAJA		
LOKACIJA:	VINOGRADSKA CESTA 29, KBC Sestre milosrdnice k.č.br.2594/1, k.o. Črnomerec	GLAVNI PROJEKTANT:	ANA BOLJAR, d.i.a.	MJ :	1:25		
		PROJEKTANT:	ISKRA KIRIN, d.i.a.	ZOP: VLAB	RUJAN 2016	LIST:	55

PROJEKTIRANA OPREMA: STAKLENA PREGRADA 22x135x103cm	OZNAKA: EG-03b	KOM: 02

OPIS: Nosivi okvir staklene plohe izrađuje se od čeličnog lima debljine 0.8 cm, širina trake 22 cm. Dimenzije okvira 132x65cm, s dodatnim horizontalnim limom iste širine 22cm, na poziciji prema nacrtu. Svi čelični elementi međusobno spajani varenjem. Obrada lima plastifikacijom u boji po izboru projektanta. Staklena ploha dimenzije 133x101 cm izrađena je od kaljenog stakla debljine 8 mm. Ugrađuje se između dvije trake čeličnog lima visine 7cm na rubnom dijelu čeličnog okvira. Spojeve riješiti na način da se osigura stabilnost i čvrstoća staklene plohe.

NAPOMENA 1: Izvesti prema detaljima i u dogovoru s projektantima.

NAPOMENA 2: Sve mjere kontrolirati u naravi!

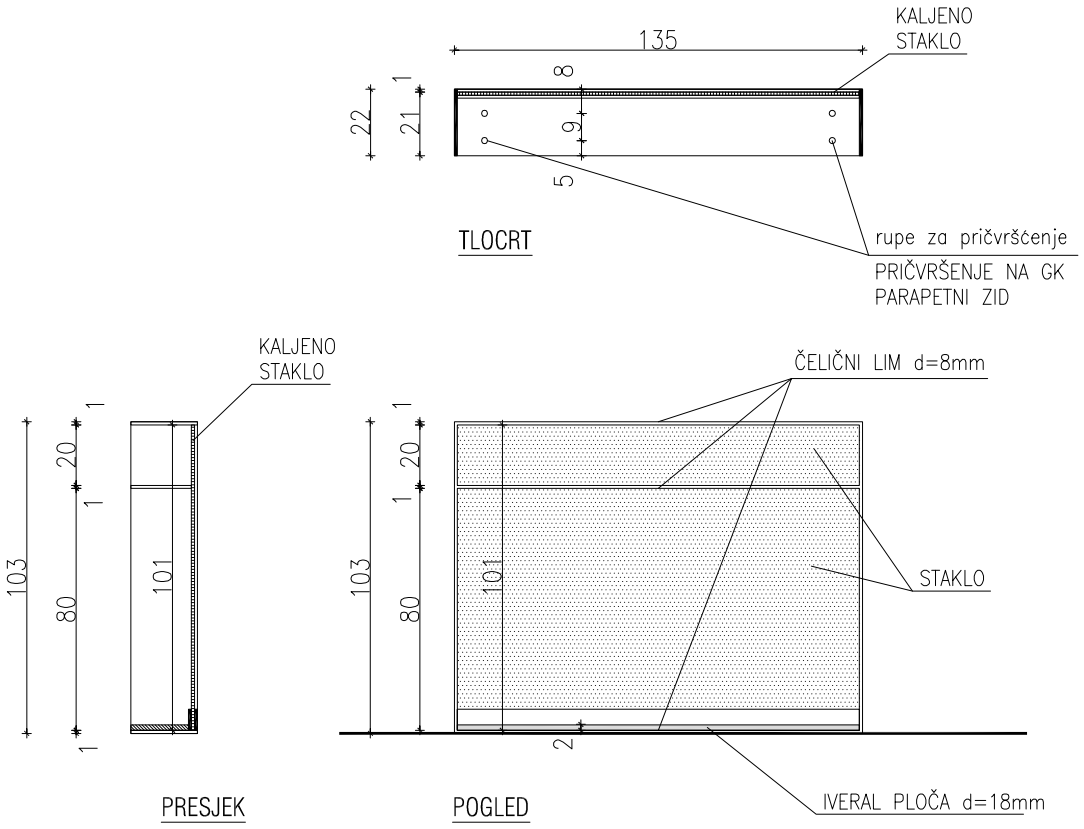

NAZIV PROJEKTA:	ADAPTACIJA DIJELA KLINIČKOG ZAVODA ZA KEMIJU KBCSM	NARUČITELJ:	Klinički Bolnički Centar 'SESTRE MILOSRDNICE' Vinogradska cesta 29, 10000 Zagreb	FAZA IZRADE:	PROJEKT OPREME		
GRAĐEVINA:	KLINIČKI ZAVOD ZA KEMIJU prizemlje zgrade br. 31	IZVRŠITELJ:	ANINA D.O.O. ZA ARHITEKTURU GAJEVA 24, DUGA RESA	SADRŽAJ LISTA:	SHEME NAMJEŠTAJA		
LOKACIJA:	VINOGRADSKA CESTA 29, KBC Sestre milosrdnice k.č.br.2594/1, k.o. Črnomerec	GLAVNI PROJEKTANT:	ANA BOLJAR, d.i.a.	MJ :	1:25		
		PROJEKTANT:	ISKRA KIRIN, d.i.a.	ZOP: VLAB	RUJAN 2016	LIST:	56

PROJEKTIRANA OPREMA: PODPULTNI ELEMENT 60x35x85cm	OZNAKA: ED-01	KOM: 02

OPIS: Materijal korpusa, vratnica i polica prikazanog elementa je iverica d=18mm obrađena melaminskom folijom debljine 0,4 mm u boji po izboru projektanta. Police se fiksiraju pomoću okova koji omogućuje pomicanje polica po visini bez upotrebe alata. Uključena izvedba okova koja blokira police od klizanja po nosaču. Svi vidljivi i izloženi dijelovi korpusa obrađuju se ABS rubnom trakom debljine 2 mm. Dijelovi korpusa i leđa ormara, a koji nisu vidljivi obrađuju se ABS trakom debljine 0,4 mm. Boja rubnih traka istovjetna je boji samih elemenata. Element na kotačićima za mekane podove, oznake W.

NAPOMENA 1: Izvesti prema detaljima i u dogovoru s projektantima.

NAPOMENA 2: Sve mjere kontrolirati u naravi!

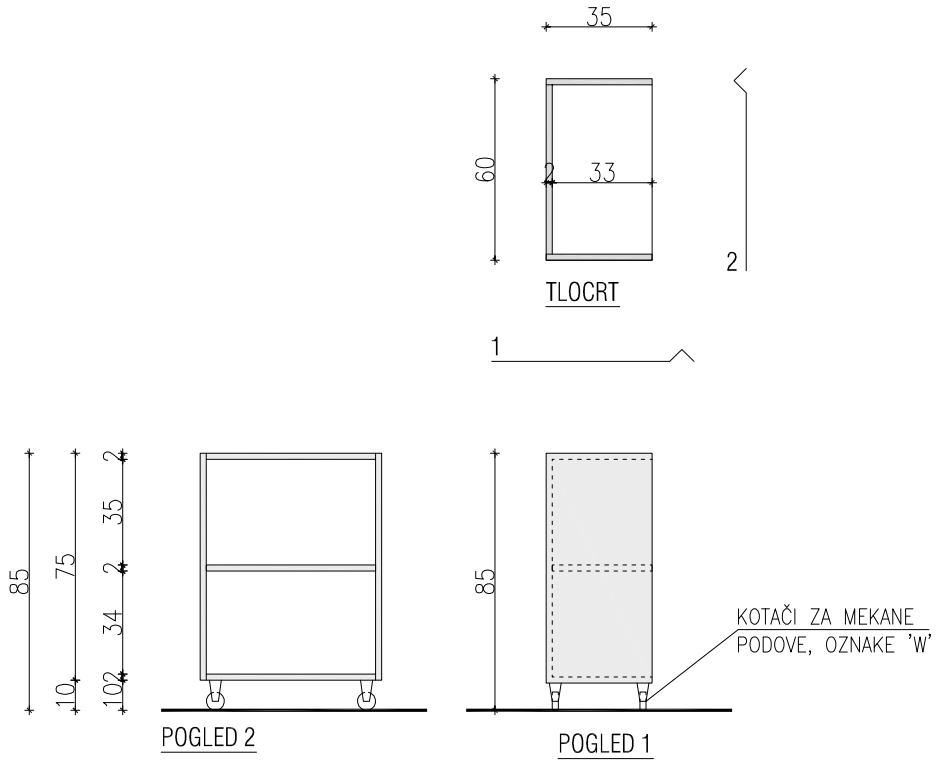

NAZIV PROJEKTA:	ADAPTACIJA DIJELA KLINIČKOG ZAVODA ZA KEMIJU KBCSM	NARUČITELJ:	Klinički Bolnički Centar 'SESTRE MILOSRDNICE' Vinogradska cesta 29, 10000 Zagreb	FAZA IZRADE:	PROJEKT OPREME		
GRAĐEVINA:	KLINIČKI ZAVOD ZA KEMIJU prizemlje zgrade br. 31	IZVRŠITELJ:	ANINA D.O.O. ZA ARHITEKTURU GAJEVA 24, DUGA RESA	SADRŽAJ LISTA:	SHEME NAMJEŠTAJA		
LOKACIJA:	VINOGRADSKA CESTA 29, KBC Sestre milosrdnice k.č.br.2594/1, k.o. Črnomerec	GLAVNI PROJEKTANT:	ANA BOLJAR, d.i.a.	MJ :	1:25		
		PROJEKTANT:	ISKRA KIRIN, d.i.a.	ZOP: VLAB	RUJAN 2016	LIST:	57

PROJEKTIRANA OPREMA: PODPULTNI ELEMENT 60x35x85cm	OZNAKA: ED-02a	KOM: 11

OPIS: Materijal korpusa, vratnica i polica prikazanog elementa je iverica d=18mm obrađena melaminskom folijom debljine 0,4 mm u boji po izboru projektanta. Police se fiksiraju pomoću okova koji omogućuje pomicanje polica po visini bez upotrebe alata. Uključena izvedba okova koja blokira police od klizanja po nosaču. Svi vidljivi i izloženi dijelovi korpusa obrađuju se ABS rubnom trakom debljine 2 mm. Dijelovi korpusa i leđa ormara, a koji nisu vidljivi obrađuju se ABS trakom debljine 0,4 mm. Boja rubnih traka istovjetna je boji samih elemenata.
Element na kotačićima za mekane podove, oznake W.

NAPOMENA 1: Izvesti prema detaljima i u dogovoru s projektantima.

NAPOMENA 2: Sve mjere kontrolirati u naravi!

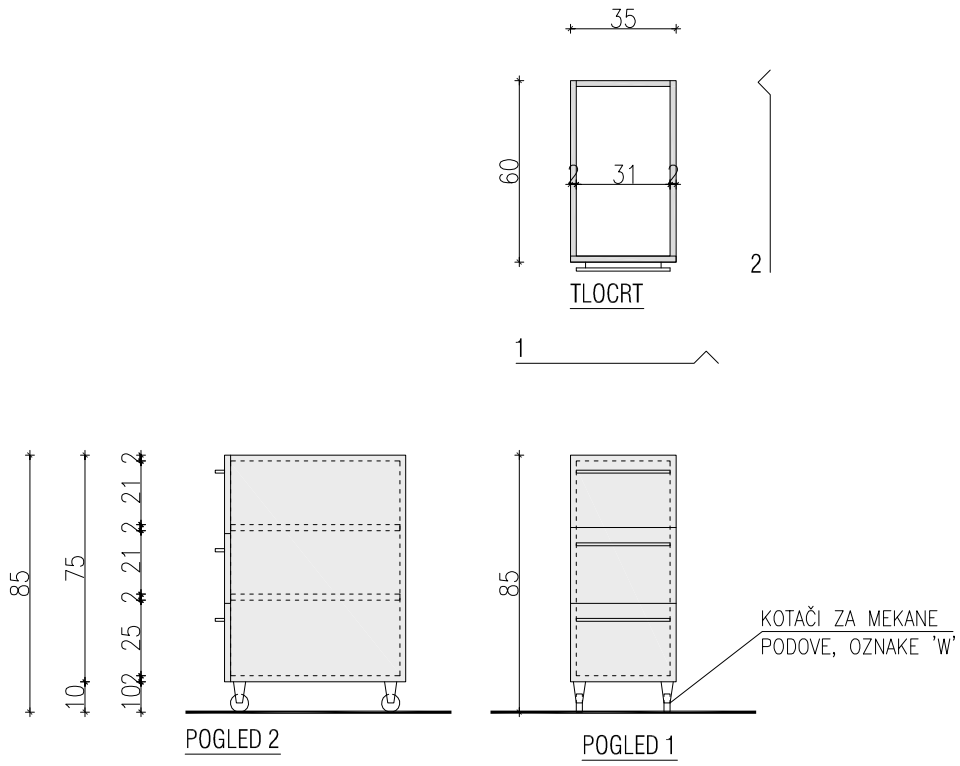

NAZIV PROJEKTA:	ADAPTACIJA DIJELA KLINIČKOG ZAVODA ZA KEMIJU KBCSM	NARUČITELJ:	Klinički Bolnički Centar 'SESTRE MILOSRDNICE' Vinogradska cesta 29, 10000 Zagreb	FAZA IZRADE:	PROJEKT OPREME		
GRAĐEVINA:	KLINIČKI ZAVOD ZA KEMIJU prizemlje zgrade br. 31	IZVRŠITELJ:	ANINA D.O.O. ZA ARHITEKTURU GAJEVA 24, DUGA RESA	SADRŽAJ LISTA:	SHEME NAMJEŠTAJA		
LOKACIJA:	VINOGRADSKA CESTA 29, KBC Sestre milosrdnice k.č.br.2594/1, k.o. Črnomerec	GLAVNI PROJEKTANT:	ANA BOLJAR, d.i.a.	MJ :	1:25		
		PROJEKTANT:	ISKRA KIRIN, d.i.a.	ZOP: VLAB	RUJAN 2016	LIST:	58

PROJEKTIRANA OPREMA: PODPULTNI ELEMENT 60x35x70cm	OZNAKA: ED-02b	KOM: 04

OPIS: Materijal korpusa, vratnica i polica prikazanog elementa je iverica d=18mm obrađena melaminskom folijom debljine 0,4 mm u boji po izboru projektanta. Police se fiksiraju pomoću okova koji omogućuje pomicanje polica po visini bez upotrebe alata. Uključena izvedba okova koja blokira police od klizanja po nosaču. Svi vidljivi i izloženi dijelovi korpusa obrađuju se ABS rubnom trakom debljine 2 mm. Dijelovi korpusa i leđa ormara, a koji nisu vidljivi obrađuju se ABS trakom debljine 0,4 mm. Boja rubnih traka istovjetna je boji samih elemenata.
Element na kotačićima za mekane podove, oznake W.

NAPOMENA 1: Izvesti prema detaljima i u dogovoru s projektantima.

NAPOMENA 2: Sve mjere kontrolirati u naravi!

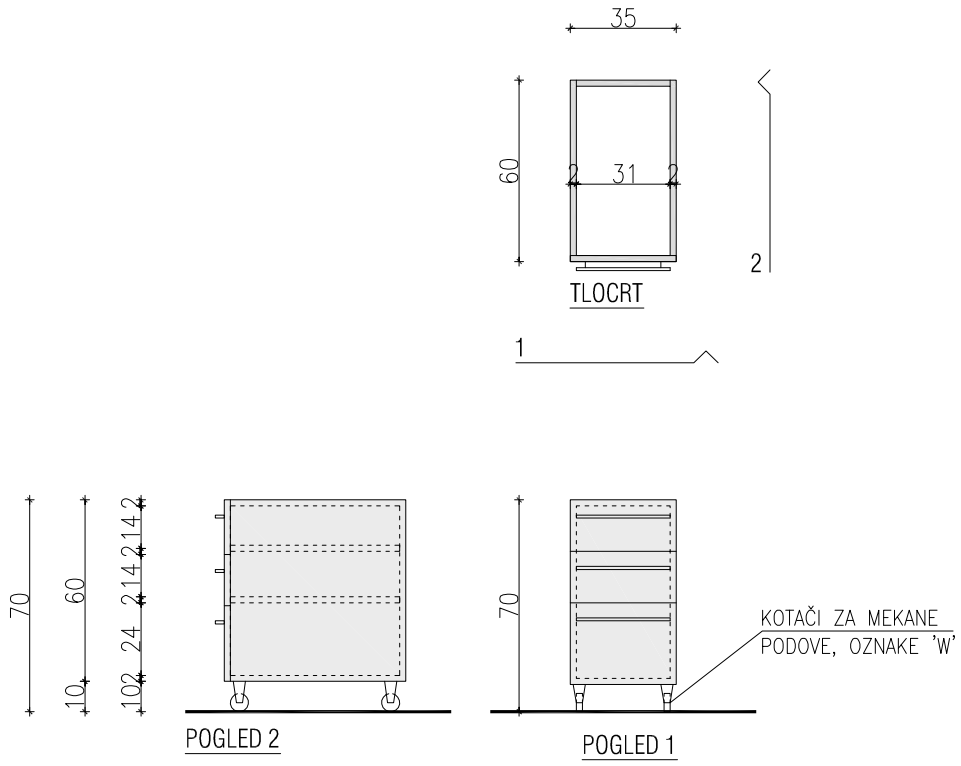

NAZIV PROJEKTA:	ADAPTACIJA DIJELA KLINIČKOG ZAVODA ZA KEMIJU KBCSM	NARUČITELJ:	Klinički Bolnički Centar 'SESTRE MILOSRDNICE' Vinogradska cesta 29, 10000 Zagreb	FAZA IZRADE:	PROJEKT OPREME		
GRAĐEVINA:	KLINIČKI ZAVOD ZA KEMIJU prizemlje zgrade br. 31	IZVRŠITELJ:	ANINA D.O.O. ZA ARHITEKTURU GAJEVA 24, DUGA RESA	SADRŽAJ LISTA:	SHEME NAMJEŠTAJA		
LOKACIJA:	VINOGRADSKA CESTA 29, KBC Sestre milosrdnice k.č.br.2594/1, k.o. Črnomerec	GLAVNI PROJEKTANT:	ANA BOLJAR, d.i.a.	MJ :	1:25		
		PROJEKTANT:	ISKRA KIRIN, d.i.a.	ZOP: VLAB	RUJAN 2016	LIST:	59

PROJEKTIRANA OPREMA: PODPULTNI ELEMENT 60x60x85cm	OZNAKA: ED-03a	KOM: 08

OPIS: Materijal korpusa, vratnica i polica prikazanog elementa je iverica d=18mm obrađena melaminskom folijom debljine 0,4 mm u boji po izboru projektanta. Police se fiksiraju pomoću okova koji omogućuje pomicanje polica po visini bez upotrebe alata. Uključena izvedba okova koja blokira police od klizanja po nosaču. Svi vidljivi i izloženi dijelovi korpusa obrađuju se ABS rubnom trakom debljine 2 mm. Dijelovi korpusa i leđa ormara, a koji nisu vidljivi obrađuju se ABS trakom debljine 0,4 mm. Boja rubnih traka istovjetna je boji samih elemenata na koje se ugrađuje. Element na inox nožicama s mehanizmom za finu nivelaciju.

NAPOMENA 1: Izvesti prema detaljima i u dogovoru s projektantima.

NAPOMENA 2: Sve mjere kontrolirati u naravi!

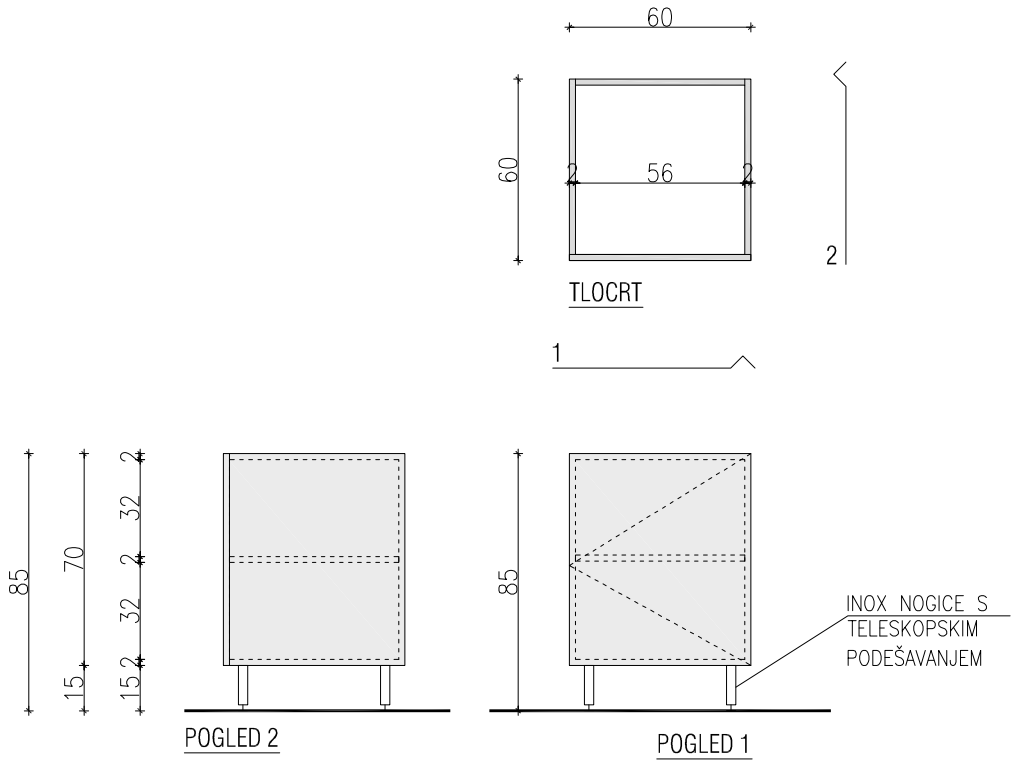

NAZIV PROJEKTA:	ADAPTACIJA DIJELA KLINIČKOG ZAVODA ZA KEMIJU KBCSM	NARUČITELJ:	Klinički Bolnički Centar 'SESTRE MILOSRDNICE' Vinogradska cesta 29, 10000 Zagreb	FAZA IZRADE:	PROJEKT OPREME		
GRAĐEVINA:	KLINIČKI ZAVOD ZA KEMIJU prizemlje zgrade br. 31	IZVRŠITELJ:	ANINA D.O.O. ZA ARHITEKTURU GAJEVA 24, DUGA RESA	SADRŽAJ LISTA:	SHEME NAMJEŠTAJA		
LOKACIJA:	VINOGRADSKA CESTA 29, KBC Sestre milosrdnice k.č.br.2594/1, k.o. Črnomerec	GLAVNI PROJEKTANT:	ANA BOLJAR, d.i.a.	MJ :	1:25		
		PROJEKTANT:	ISKRA KIRIN, d.i.a.	ZOP: VLAB	RUJAN 2016	LIST:	60

PROJEKTIRANA OPREMA: PODPULTNI ELEMENT 60x60x70cm	OZNAKA: ED-03b	KOM: 04

OPIS: Materijal korpusa, vratnica i polica prikazanog elementa je iverica d=18mm obrađena melaminskom folijom debljine 0,4 mm u boji po izboru projektanta. Police se fiksiraju pomoću okova koji omogućuje pomicanje polica po visini bez upotrebe alata. Uključena izvedba okova koja blokira police od klizanja po nosaču. Svi vidljivi i izloženi dijelovi korpusa obrađuju se ABS rubnom trakom debljine 2 mm. Dijelovi korpusa i leđa ormara, a koji nisu vidljivi obrađuju se ABS trakom debljine 0,4 mm. Boja rubnih traka istovjetna je boji samih elemenata. Element na kotačićima za mekane podove, oznake W.

NAPOMENA 1: Izvesti prema detaljima i u dogovoru s projektantima.

NAPOMENA 2: Sve mjere kontrolirati u naravi!

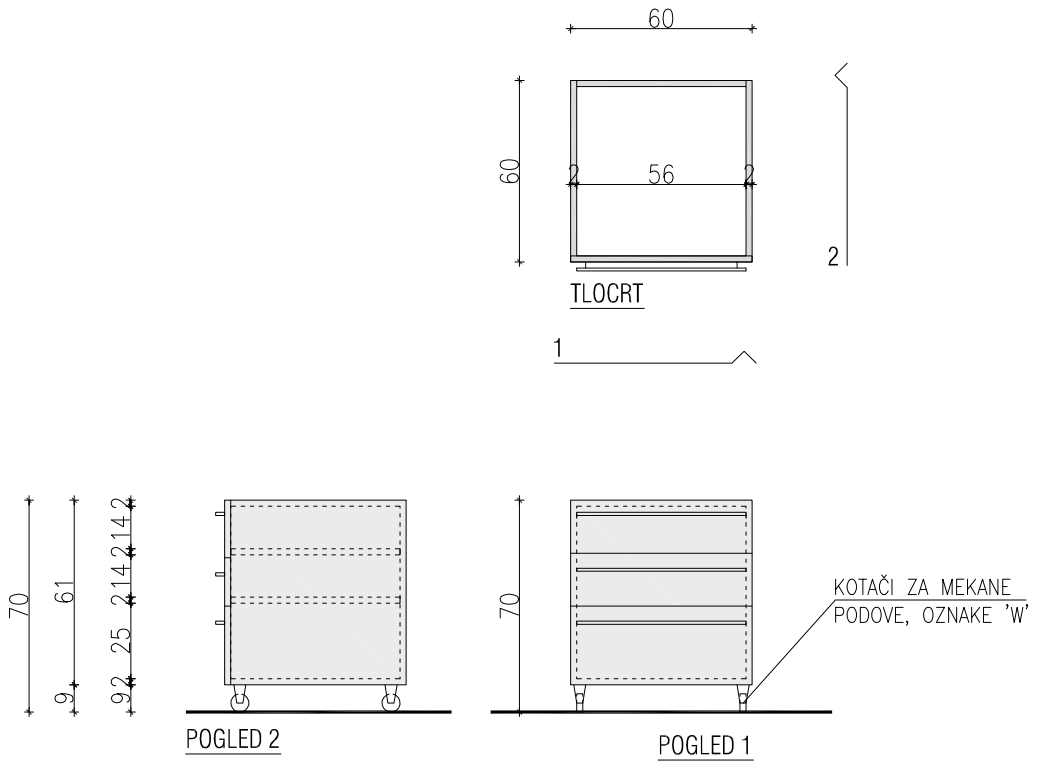

NAZIV PROJEKTA:	ADAPTACIJA DIJELA KLINIČKOG ZAVODA ZA KEMIJU KBCSM	NARUČITELJ:	Klinički Bolnički Centar 'SESTRE MILOSRDNICE' Vinogradska cesta 29, 10000 Zagreb	FAZA IZRADE:	PROJEKT OPREME		
GRAĐEVINA:	KLINIČKI ZAVOD ZA KEMIJU prizemlje zgrade br. 31	IZVRŠITELJ:	ANINA D.O.O. ZA ARHITEKTURU GAJEVA 24, DUGA RESA	SADRŽAJ LISTA:	SHEME NAMJEŠTAJA		
LOKACIJA:	VINOGRADSKA CESTA 29, KBC Sestre milosrdnice k.č.br.2594/1, k.o. Črnomerec	GLAVNI PROJEKTANT:	ANA BOLJAR, d.i.a.	MJ :	1:25		
		PROJEKTANT:	ISKRA KIRIN, d.i.a.	ZOP: VLAB	RUJAN 2016	LIST:	61

PROJEKTIRANA OPREMA: PODPULTNI ELEMENT 60x130x85cm	OZNAKA: ED-04	KOM: 07

OPIS: Materijal korpusa, vratnica i polica prikazanog elementa je iverica d=18mm obrađena melaminskom folijom debljine 0,4 mm u boji po izboru projektanta. Police se fiksiraju pomoću okova koji omogućuje pomicanje polica po visini bez upotrebe alata. Uključena izvedba okova koja blokira police od klizanja po nosaču. Svi vidljivi i izloženi dijelovi korpusa obrađuju se ABS rubnom trakom debljine 2 mm. Dijelovi korpusa i leđa ormara, a koji nisu vidljivi obrađuju se ABS trakom debljine 0,4 mm. Boja rubnih traka istovjetna je boji samih elemenata. Element na inox nožicama s mehanizmom za finu nivelaciju.

NAPOMENA 1: Izvesti prema detaljima i u dogovoru s projektantima.

NAPOMENA 2: Sve mjere kontrolirati u naravi!

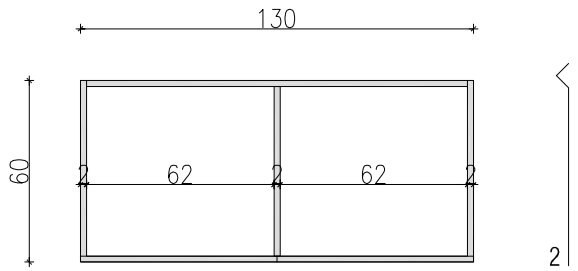

TLOCRT

1

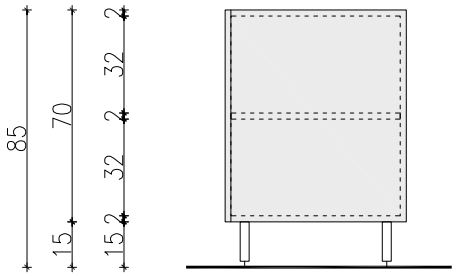

POGLED 2

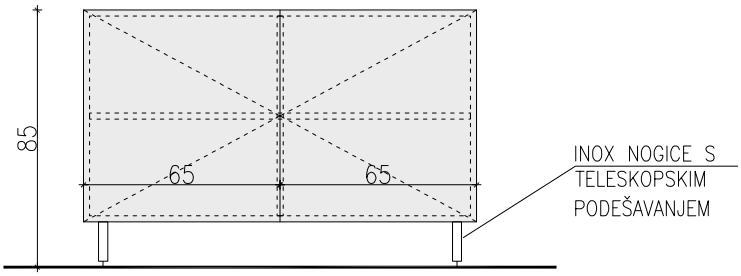

POGLED 1

NAZIV PROJEKTA:	ADAPTACIJA DIJELA KLINIČKOG ZAVODA ZA KEMIJU KBCSM	NARUČITELJ:	Klinički Bolnički Centar 'SESTRE MILOSRDNICE' Vinogradska cesta 29, 10000 Zagreb	FAZA IZRADE:	PROJEKT OPREME		
GRAĐEVINA:	KLINIČKI ZAVOD ZA KEMIJU prizemlje zgrade br. 31	IZVRŠITELJ:	ANINA D.O.O. ZA ARHITEKTURU GAJEVA 24, DUGA RESA	SADRŽAJ LISTA:	SHEME NAMJEŠTAJA		
LOKACIJA:	VINOGRADSKA CESTA 29, KBC Sestre milosrdnice k.č.br.2594/1, k.o. Črnomerec	GLAVNI PROJEKTANT:	ANA BOLJAR, d.i.a.	MJ :	1:25		
		PROJEKTANT:	ISKRA KIRIN, d.i.a.	ZOP: VLAB	RUJAN 2016	LIST:	62

PROJEKTIRANA OPREMA: NOSAČ RAČUNALA	OZNAKA: NR / NR'	KOM: 07 / 22

OPIS: Nosač je izrađen od čeličnog lima debljine 0.6mm, plastificiran u boji po izboru projektanta. Svi spojevi vareni. Nosač oznake NR pričvršćuje se na noge *laboratorijskih pulteva* (oznaka PU), dok se nosač oznake NR' pričvršćuje na noge *radnog stola* (oznaka ST). Pričvršćenje pomoću plastificiranof čeličnog "L" profila dim. 3x3x55 cm u boji po izboru projektanta.

NAPOMENA 1: Izvesti prema detaljima i u dogovoru s projektantima.

NAPOMENA 2: Sve mjere kontrolirati u naravi!

NOSAČ RAČUNALA NR

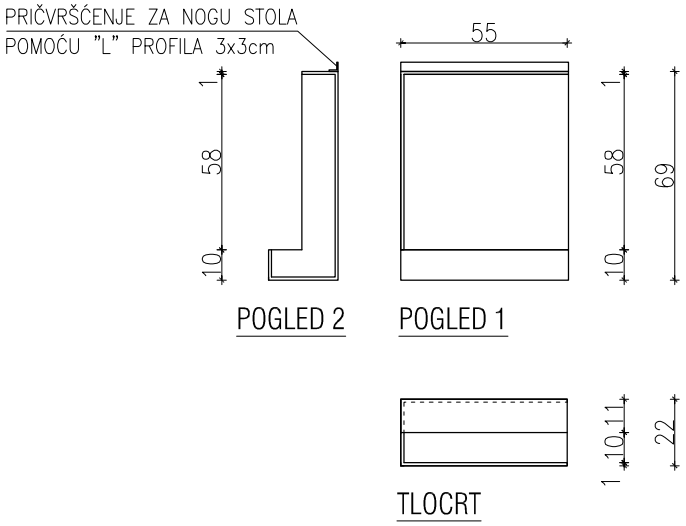

NOSAČ RAČUNALA NR'

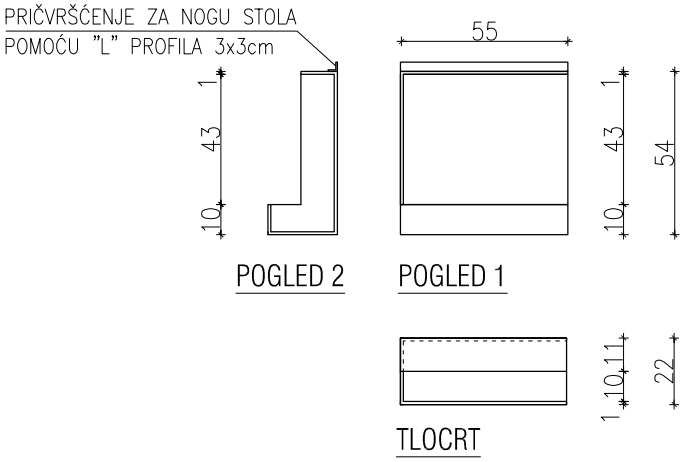

NAZIV PROJEKTA:	ADAPTACIJA DIJELA KLINIČKOG ZAVODA ZA KEMIJU KBCSM	NARUČITELJ:	Klinički Bolnički Centar 'SESTRE MILOSRDNICE' Vinogradska cesta 29, 10000 Zagreb	FAZA IZRADE:	PROJEKT OPREME		
GRAĐEVINA:	KLINIČKI ZAVOD ZA KEMIJU prizemlje zgrade br. 31	IZVRŠITELJ:	ANINA D.O.O. ZA ARHITEKTURU GAJEVA 24, DUGA RESA	SADRŽAJ LISTA:	SHEME NAMJEŠTAJA		
LOKACIJA:	VINOGRADSKA CESTA 29, KBC Sestre milosrdnice k.č.br.2594/1, k.o. Črnomerec	GLAVNI PROJEKTANT:	ANA BOLJAR, d.i.a.	MJ :	1:25		
		PROJEKTANT:	ISKRA KIRIN, d.i.a.	ZOP: VLAB	RUJAN 2016	LIST:	63